Roland

VersaUV

LEJ-640 F

Руководство пользователя

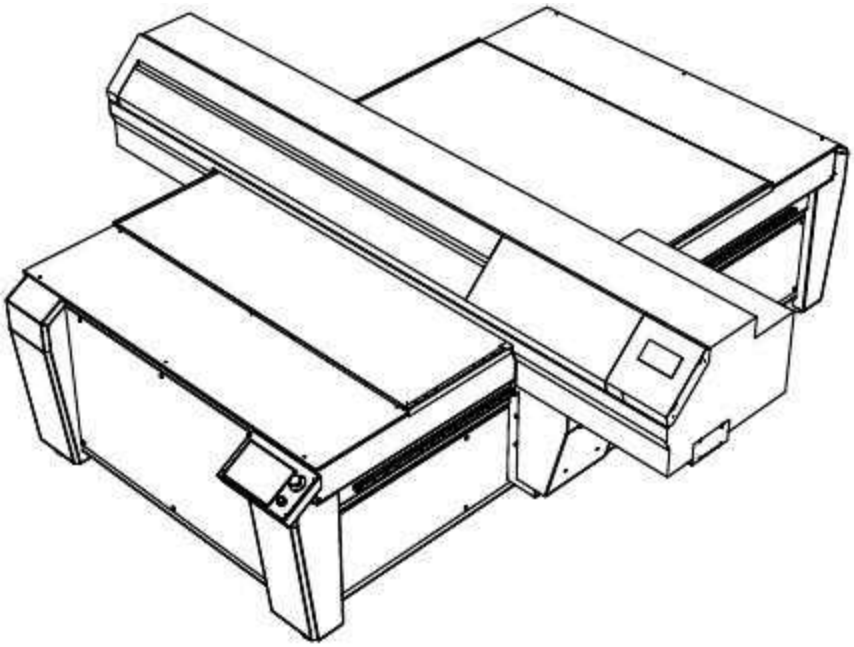

Благодарим вас за приобретение данного изделия.

> Чтобы гарантировать правильное и безопасное применение с полным пониманием функциональных возможностей данного изделия, внимательно прочитайте данное руководство и храните его в надежном месте.

> Полное или частичное копирование или передача данного руководства без соответствующего разрешения запрещены

> Содержание данного документа и характеристики данного изделия могут быть изменены без предварительного уведомления.

> Разработка и тестирование документации и изделия проводились с максимальной тщательностью.

Если вы нашли опечатку или ошибку, просим вас сообщить нам о ней.

> Roland DG Corp. не несет ответственности за прямой или косвенный ущерб, связанный с использованием настоящего изделия.> Roland DG Corp. не несет ответственности за прямой или косвенный ущерб, связанный с использованием настоящего изделия.Roland DG Corporation

Roland DG Corporation

For the USA

FEDERAL COMMUNICATIONS COMMISSION RADIO FREQUENCY INTERFERENCE STATEMENT

NOTE: This equipment has been tested and found to comply with the limits for a Class A digital device, pursuant to Part 15 of the FCC Rules.
These limits are designed to provide reasonable protection against harmful interference when the equipment is operated in a commercial environment.
This equipment generates, uses, and can radiate radio frequency energy and, if not installed and used in accordance with the instruction manual, may cause harmful interference to radio communications.
Operation of this equipment in a residential area is likely to cause harmful interference in which case the user will be required to correct the interference at his own expense.

Unauthorized changes or modification to this system can void the users authority to operate this equipment.

For Canada

CLASS A NOTICE

This Class A digital apparatus meets all requirements of the Canadian Interference-Causing Equipment Regulations.

CLASSE A AVIS

Cet appareil numérique de la classe A respecte toutes les exigences du Règlement sur le matériel brouilleur du Canada.

For California

WARNING

This product contains chemicals known to cause cancer, birth defects and other reproductive harm, including lead.

For EU Countries

WARNING

This is a Class A product. In a domestic environment this product may cause radio interference in which case the user may be required to take adequate measures.

ВНИМАНИЕ

Инструкция по заземлению

В случае неисправности или поломки, заземление обеспечивает защиту от электрического тока, чтобы уменьшить риск поражения электрическим током. Этот аппарат оснащен электрическим шнуром с заземлением. Вилка должна быть подключена к розетке, которая должна быть заземлена и работать в соответствии с местными нормами и правилами.

Не изменяйте вилку, если она не помещается в розетку. Розетка должна быть установлена профессиональным электриком.

Неправильное подключение оборудования, заземления может привести к поражению электрическим током. Провод у которого внешняя изоляция покрыта зеленым цветом с желтым или без представляет провод заземления. Если необходимо провести ремонт или замену электрического шнура или вилки, не подключайте шнур в сеть.

Проверьте соответствие вашей электрической сети с квалифицированным специалистом.

Для подключения аппарата к электрической сети, используйте только трехпроводной шнур питания.

В случае повреждения шнура питания, немедленно отремонтируйте его или замените.

Важные советы:

СОБЛЮДАЙТЕ ЧИСТОТУ. Не загромождайте рабочее пространство посторонними предметами.
НЕ ИСПОЛЬЗУЙТЕ В ОПАСНОЙ ОКРУЖАЮЩЕЙ СРЕДЕ. Не используйте аппарат в помещениях с повышенной влажностью. Рабочее помещение должно быть хорошо освещено.
ПОЛНОСТЬЮ ОТКЛЮЧАЙТЕ ПИТАНИЕ АППАРАТА ОТ СЕТИ при сервисном обслуживании; при замене комплектующих частей.
УМЕНЬШИТЕ РИСК НЕУМЫШЛЕННОГО ВКЛЮЧЕНИЯ АППАРАТА. Убедитесь, что выключатель питания аппарата находится в положении "Off", перед включением шнура в розетку.
ИСПОЛЬЗУЙТЕ ТОЛЬКО РЕКОМЕНДОВАННЫЕ КОМПЛЕКТУЮЩИЕ. Обратитесь к руководству пользователя, для получения информации о рекомендуемых комплектующих. Использование неподходящих комплектующих может привести к поломке аппарата и травме персонала.
НИКОГДА НЕ ОСТАВЛЯЙТЕ АППАРАТ БЕЗ ПРИСМОТРА. ВЫКЛЮЧАЙТЕ ПИТАНИЕ. Никогда не оставляйте аппарат без присмотра до окончания работы.

Для стран ЕС

CE

Производитель:
ROLAND DG CORPORATION
1-6-4 Shinmiyakoda, Kita-ku, Hamamatsu-shi, Shizuoka-ken, 431-2103 JAPAN

Официальный представитель в ЕС:
Roland DG Corporation, German Office Halskestrasse 7, 47877 Willich, Germany

Этот продукт использует GNU General Public License (GPL) / GNU Lesser General Public License (LGPL) для программного обеспечения. Вы имеете право приобретать, изменять и распространять исходный код для этой GPL / LGPL программного обеспечения. Вы можете получить GPL / LGPL исходный код, используемый в данном продукте, загрузив его со следующего сайта http://www.rolanddg.com/gpl/

Roland DG Corp. лицинзированна TPL Group относительно использования технологии MMP

This product is using GNU General Public License (GPL) / GNU Lesser General Public License (LGPL) soft-ware. You have the right to acquire, modify, and distribute the source code for this GPL/LGPL software. You can obtain the GPL/LGPL source code used in this product by downloading it from the following website.
URL: http://www.rolanddg.com/gpl/

Roland DG Corp. has licensed the MMP technology from the TPL Group.

For the USA

FEDERAL COMMUNICATIONS COMMISSION RADIO FREQUENCY INTERFERENCE STATEMENT

NOTE: This equipment has been tested and found to comply with the limits for a Class A digital device, pursuant to Part 15 of the FCC Rules.
These limits are designed to provide reasonable protection against harmful interference when the equipment is operated in a commercial environment.
This equipment generates, uses, and can radiate radio frequency energy and, if not installed and used in accordance with the instruction manual, may cause harmful interference to radio communications.
Operation of this equipment in a residential area is likely to cause harmful interference in which case the user will be required to correct the interference at his own expense.

can void the users authority to operate this equipment.

Use only I/O cables that have been designed and manu-

For Canada

NOTICE

This Class A digital apparatus meets all requirements of the Canadian Interference-Causing Equipment Regulations.

AVIS

Cet appareil numérique de la classe A respecte toutes les exigences du Règlement sur le matériel brouilleur du Canada.

For California

WARNING

This product contains chemicals known to cause cancer, birth defects and other reproductive harm.

For EU Countries

WARNING

This is a Class A product. In a domestic environment this product may cause radio interference in which case the user may be required to take adequate measures.

NOTICE

Grounding Instructions

In the event of a malfunction or breakdown, grounding provides a path of least resistance for electric current to reduce the risk of electric shock. This tool is equipped with an electric cord having an equipment-grounding conductor and a grounding plug. The plug must be plugged into a matching outlet that is properly installed and grounded in accordance with all local codes and ordinances.

electrician.

Improper connection of the equipment-grounding conductor can result in a risk of electric shock. The conductor with insulation having an outer surface that is green with or without yellow stripes is the equipment-grounding conductor. If repair or replacement of the electric cord or plug is necessary, do not connect the equipment-grounding conductor to a live terminal.

if the grounding instructions are not completely understood, or if in doubt as to whether the tool is properly grounded.

Use only 3-wire extension cords that have 3-prong grounding plugs and 3-pole receptacles that accept the tool's plug.

Repair or replace damaged or worn out cord immediately.

Operating Instructions

KEEP WORK AREA CLEAN. Cluttered areas and benches invites accidents.

DON'T USE IN DANGEROUS ENVIRONMENT. Don't use power tools in damp or wet locations, or expose them to rain. Keep work area well lighted.

DISCONNECT TOOLS before servicing; when changing accessories, such as blades, bits, cutters, and like.

REDUCE THE RISK OF UNINTENTIONAL STARTING. Make sure the switch is in off position before plugging in.

USE RECOMMENDED ACCESSORIES. Consult the owner's manual for recommended accessories. The use of improper accessories may cause risk of injury to persons.

NEVER LEAVE TOOL RUNNING UNATTENDED. TURN POWER OFF. Don't leave tool until it comes to a complete stop.

For EU Countries

Manufacturer:
ROLAND DG CORPORATION
1-6-4 Shinmiyakoda, Kita-ku, Hamamatsu-shi, Shizuoka-ken, 431-2103 JAPAN

The authorized representative in the EU:

Содержание

Содержание 3

Глава 1 Описание машины **5**

Названия частей и функций 6

Принтер 6

Панель управления 7

Режим энергосбережения (Сна) 8

Панель управления на столе 9

Структур меню 11

Главное меню 11

Меню Язык и единицы 15

Меню чисток 15

⚠Безопасное использование 16

Важные заменчания об использовании 24

Принтер 24

Картриджи 25

Глава 2 Основноые задачи **26**

Подготовка материала 27

Типы материалов 27

Используемые материалы 28

Загрузка материала 29

Включение 29

Установки материала 35

Меню [MEDIA SETTING] 35

Установки материала в ([MEDIA SETTING] 35

Вывод на печать 38

Тест печати и чистка 38

Готовность к отправке данных с комьютера 40

Начало печати 41

Пауза и отмена печати 42

Выключение 43

Выключение машины 43

Глава 3 Обслуживание: Поддержание принтера в отличном состоянии **44**

Проверка остатка чернил и замена картриджей 45

Проверка остатка чернил и замена картриджей 45

Как поменять картриджи 46

Автоматическое обслуживание 48

Описание и замечание об автоматическом обслуживании 48

Обслуживание выполняемое ежедневно 49

Обслуживание картриджей 49

Слив и утилизация чернил 50

Уход за печатающими головками 52

Если нормальная чистка не эффективна 53

Средняя/интенсивная чистка 53

Ежеднедельное обслуживание 55

Если требуется ручная чистка 55

Выполнение ручной чистки 56

Если не получается промыть белую головку 62

Замена белых чернил 62

Замена расходых запчасте..й..... 64
Замена смахивающихрезинок.....64
Если машина не используется долгое…время..... 68
Обслуживание во время прос..тоя..... 68
Функция авар..ийной сигнализации..... 68
Важные замечания о сливе чер..нил..... 68

Глава 4 Установки и функц...ии..... 69

Использование функции пре..дустановок..... 70
Высокоточная настройка двунаправленной печати для устранения полошения ...70
Сохранение различных предустановок..... 73
Сохраниение и загруз..ка предустановки..... 74
Наименование предустанов..ки..... 74
Использование функций коррекции..... 76
Корректировка неточностей двунапр. печати 76
Высокоточная корректировка неточностей двунапр. печати 77
Печать на материлах различных типов и состояний..... 78
Настройка положения головки под толщину материала..... 78
Расширение области печати при помощи уменьшения краев..... 79
Увеличение скорости печати на узких материалах..... 80
Предотвращение клякс и проадания дюз..... 82
Замена типа чернил 83
Ограничениея по смене типа чернил..... 83
Способ смены типа чернил..... 84

Chapter 5 Управление печатью..... 87

Печать привязочных меток..... 88
Печать привязочных меток..... 88
Управление выводом на печать..... 89
Печать системного отчета..... 89
Что делть, когда заканчиаются..... 89
Отображение остатка материала..... 90
Печать количества оставшегося материала..... 92
Управление системными функциями принтера..... 93
Установка интервала времени ухода в спящий режим (Power Saving Function).....93
Отключение спящего режима (Power Saving Function)..... 93
Просмотр системной информации о машине..... 94
Возврат всех параметров к заводским установкам..... 95

Chapter 6 Решение возможных проблем. Часто задаваемые вопросы. (FAQ)..... 96

Машина не запускается..... 97
Машина не запускается 97
качественная печать невозможна..... 99
На отпечатке видны горизонтальные полосы 99
Цвета нестабильные..... 100
Материал запачкан или поврежден после печати..... 101

Замятия материала 102
Замятия материала..... 102
Подача материала не плавная..... 103
Материал сминается..... 103
Печатающая головка не движется 104
Что сделать сначала..... 104
Если головка все равно не движется..... 104
Сообщения на дисплее..... 107
Сообщения об ошибках..... 109
Расположение серийного номера и данных об электро питании..... 112

Copyright © 2011-2012 Roland DG Corporation

Глава 1
Описание машины

Названия частей и функций..... 6
Принтер..... 6
Панель управления..... 7
Режим энергосбережения (спящий режим) 8
Панель управления на столе..... 9
Структура меню..... 11
Главное меню..... 11
Меню «Язык и единицы измерения»..... 15
Меню чисток..... 15
⚠ Безопасное использование..... 16
Важные замечания по перевозке и использованию 24
Принтер..... 24
Картриджи..... 25

Названия частей и функций

Принтер

Передняя часть

Передняя крышка 1
Должна быть закрыта
Во время печати.

Боковая крышка
Снимается для обслуживания.

Рычаг агрузки
Используется для
Зажима материала.

Крышка обслуживания
Снимается при
Необходимости
чистки головок.

Панель управления
стр 7,
"Operation
Panel"

Задняя часть

Выключатель питания

Вход кабеля питания

Слоты картриджей
Сюда устанавливаются
картриджи.

Индикатор соединения
Горит зеленым, если
Соединение нормальное.

Индикатор «статус»
Мигает желтым во время
Получения данных.

Вход Ethernet
Используется для подключения
Кабеля сети.

Крышка отсека картиджей
Должна быть закрыта всегда
Кроме моментов, когда идет
Замена картриджей.

Модуль вентиляции
Используется для уменьшения характерного чернильного запаха.Не
участвует в процессе охлаждения машины.

Сливная емкость

Узел печатающей головки

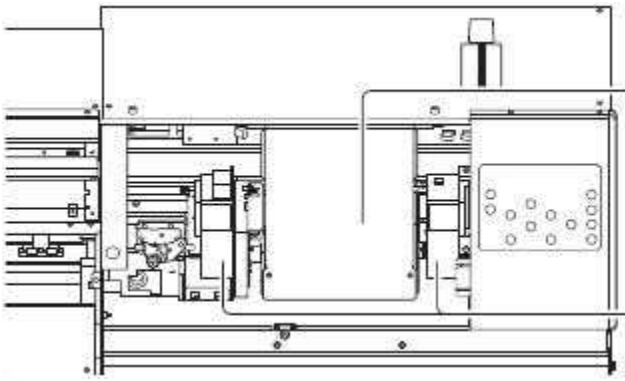

Каретка
Головка расположена
Внутри нее.

Уф-лампа
Эта лампа – УФ-светодиод (LED) .Она работает только во Время печати.

Панель управления

Дисплей
Показывает меню и различную информацию.

BUSY light
This lights up during printing and other such operations.

Кнопка «База»
Используется для назначения Выбранной позиции, как Нулевой точки печати.

Кнопка «Тест печати»
Удерживайте для Печати теста дюз.

Кнопка SETUP
Нажмите для установки материала. Кнопка горит, когда материал установлен и принтер готов к печати.

Кнопка «Чиска»
Используйте для Чистки головки.

Кнопка Пауза
Используется для Постановки печати На паузу.

Кнопка «Обрезка»
Используйте для обрезки Рулонных материалов.

Кнопка ENTER
Подтверждает введенные значения.

Кнопка питания
Включает принтер (требуется Удерживать кнопку 2 сек) Если кнопка мигает, принтер В спящем режиме.

Кнопка «Меню»
Используйте для Входа в меню.

Клавиши курсора
Используются для навигации По меню, а также перемещения материала.

Описание кнопок и индикаторов

В инструкции кнопки и индикторы, будут описаны следующим образом.

MENU **MENU кнопка**
SET UP **SETUP кнопка**
ENTER **ENTER кнопка**
▲ ▼ ◄ ► **Cursor кнопки**
PAUSE **PAUSE кнопка**
CLEANING **CLEANING кнопка**
TEST PRINT **TEST PRINT кнопка**
BASE POINT **BASE POINT кнопка**
SHEET CUT **SHEET CUT кнопка**

Режим энергосбережения (спящий)

Данная машина имеет функцию энергосбережения, которая активируется во время простоя машины между процессами печати. Данная функция по умолчанию настроена на активацию раз в 30 минут. Когда машина в спящем режиме индикатор в кнопке включения питания медленно мигает. Начало использования кнопок меню выводит

Машину из спящего режима.

Настройки спящего режима могут быть изменены. Однако мы рекомендуему использовать настройки по умолчанию. Это обеспечивает оптимальное энергосбережение.

Стр 93, "Настройка спящего режима" p. 93, "Отключение спящего режима"

Контрольная панель на столе

2e – Кнопки нумерации
Используются для ввода
Числовых значений.

2g – HOME Кнопка
Возвращает машину
к последней базовой
точке.

2h – DEL Кнопка
Используется для стирания
Введенных числовых данных.

2c - Экран
Отображает
Все действия.

2a – Emergency/Stop Кнопка
Нажмите ее в случае экстренной
ситуации. После нажатия
немедленно прекращаются все процессы

2m – SHIFT Кнопка
При использовании с другими кнопками
Активирует специальные функции.

2d - Кнопка «Комманды»
Активирует различные
Команды на дисплее.

2n – Кнопки Стрелки
Выполняют 2 функции:
Перемещают портла,
- Правая стрелка перемещает портал вперед
- Левая назад
- Стрелка вверх поднимает портал
- Вниз - опускает
Вторая функция – навигация по дисплею.

2o – ENT Кнопка
При нажатой кнопке ENT
Вводятся цифровые данные.

2b – Start Кнопка
Нажатие кнопки активирует
Работу машины.
Когда загорается индикатор
Маина ожидает от оператора
Нажатия конпки Start, это позволи
Воздействовать на команды
С панели управления на столе

2p – ESC Кнопка
Отменяет последнюю
операцию.

При нажатии – возможен вход в режим печати.

При нажатии – возможен доступ к параметрам машины.

При нажатии – возможен доступ к настройкам машины.

Когда отображается этот символ – значит есть проблемы, или нажата аварийная кнопка (вы должны решить проблему, после чего нажать кнопку «Старт»).

Нажатие возвращает на предыдущую страницу экрана.

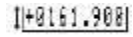

DOWNLOAD Когда печать будет окончена каретка возвратится в базовую точку.
SEQUENCE Это позволяет работать непрерывно.
RETURN В конце печати каретка займет базовую точку, и будет готова к печати.
STRATIFY Режим симулирует 3D-модель печати, которая может быть выполнена многократно.

Индикатор показывает, какие зоны вакуумного прижима активны.

Используется для сброса данных по осям.

Активирует аспирацию рабочего стола.

Отображает положение головки по вертикали.

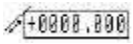

Отображает положение каретки по длине.

Активирут лазерный датчик выставления базовой точки.

Отображается, когда лазерный датчик включен.

Активирует режим ручного замера толщины материала.

Активирует выбор режима печати.

Активирует запуск цикла печати.

Позволяет выставить высоту запечатываемого материала.

Выключает выбранную функцию.

Подтверждает выбранную функцию.

Индикация информирует о том, что данная область данных защищена паролем.

Перемещает меню на экране назад.

Перемещает меню на экране вперед.

Главный выключатель

Главый выключатель
Вертикальная позиция
“ON”(Машина подключена
К электропитанию).
-Повернут влево ("OFF")
(Отключен от электричества)

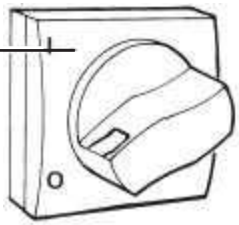

Ключ от Главного питания на панели
Данный ключ должен хранится
У ответственного за безопасное
Использование электропитания.
Не допускается, чтобы с машиной
Работал неквалифицированный персонал.
Для большей безопасности,
В положении“OFF”нет доступа к меню.

Структура меню

Главное меню

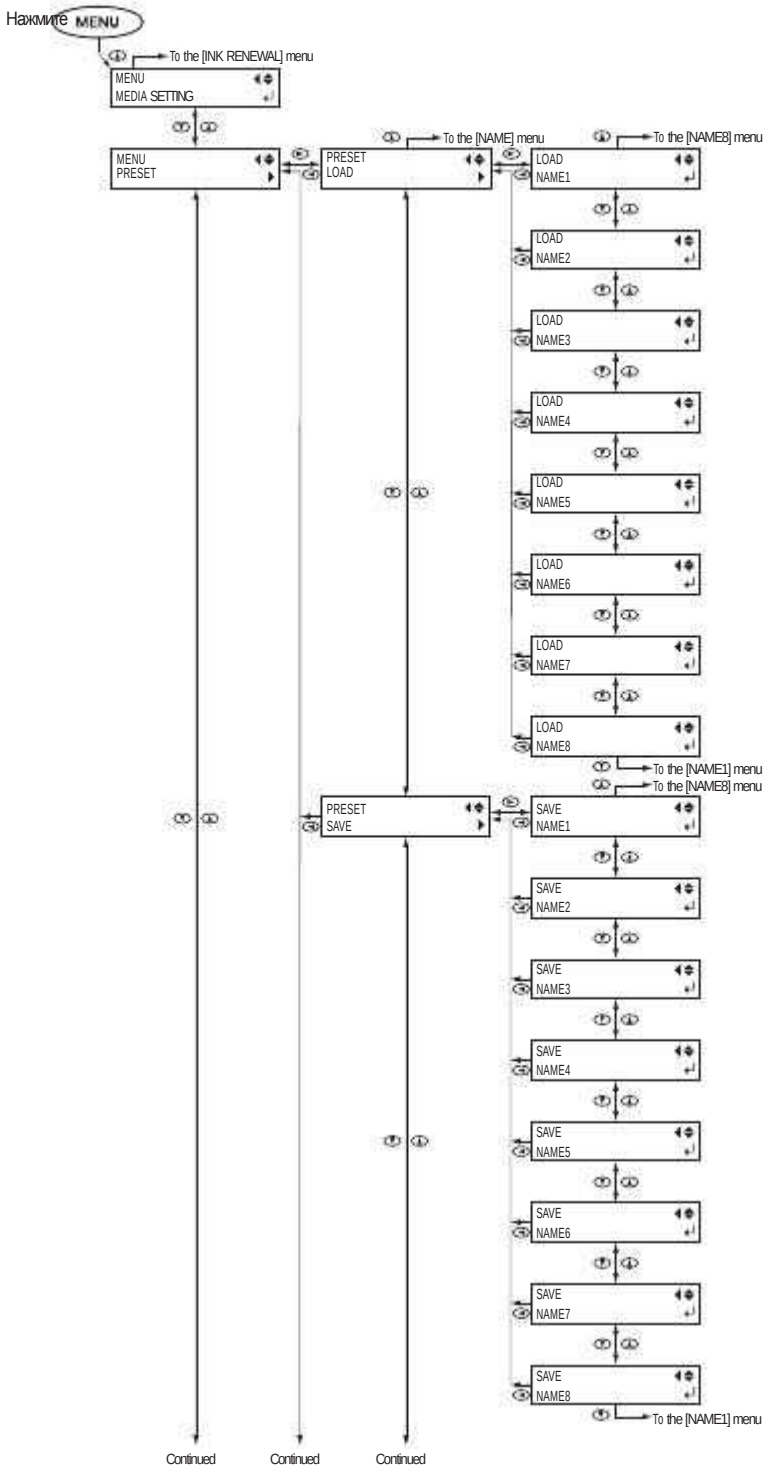

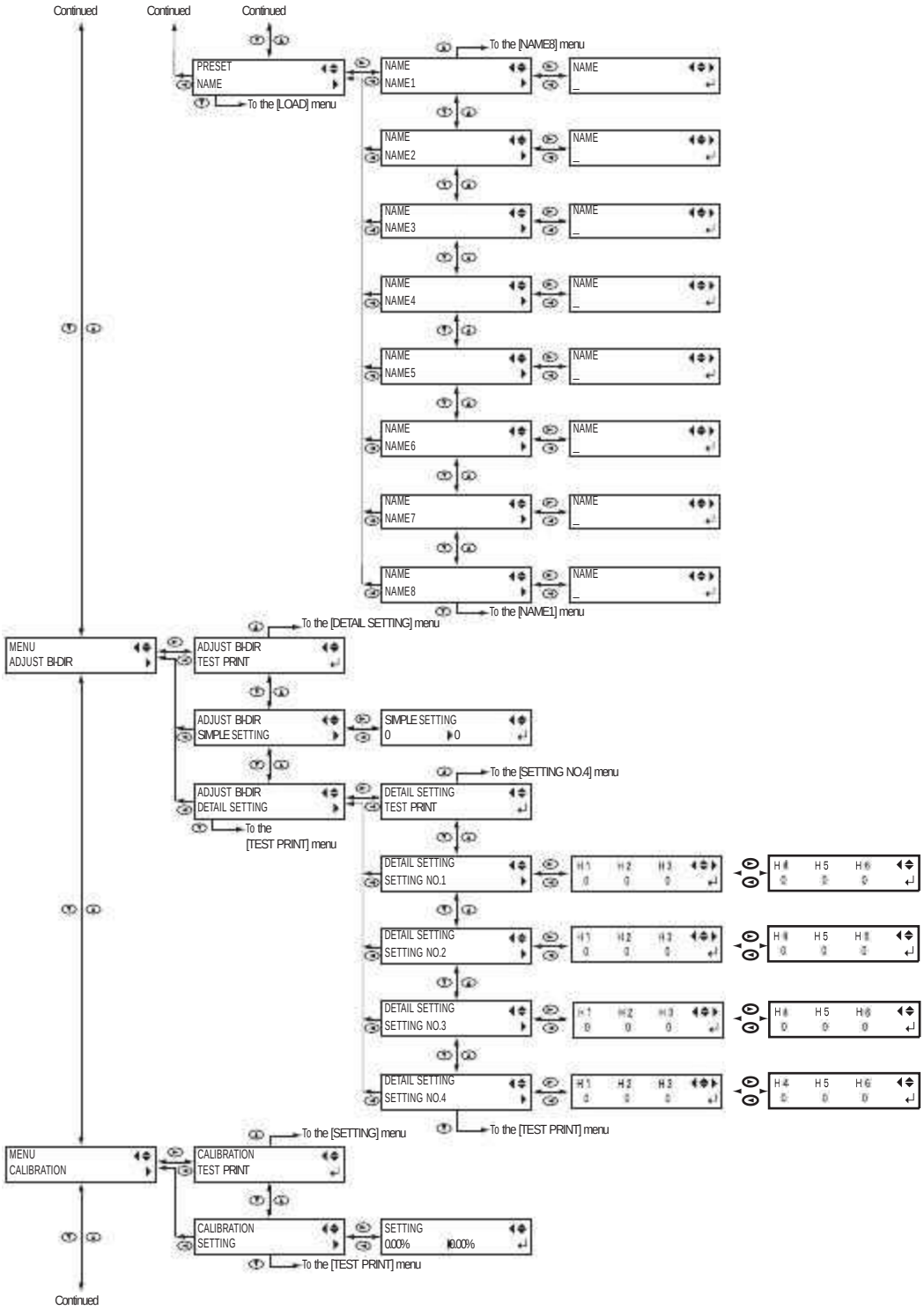
Continued
Continued
Continued
PRESET
NAME
To the [LOAD] menu
To the [NAME8] menu
NAME
NAME1
NAME2
NAME3
NAME4
NAME5
NAME6
NAME7
NAME8
To the [NAME1] menu
MENU
ADJUST BHDIR
ADJUST BHDIR
TEST PRINT
To the [DETAIL SETTING] menu
ADJUST BHDIR
SIMPLE SETTING
SIMPLE SETTING
0
0
ADJUST BHDIR
DETAIL SETTING
To the [TEST PRINT] menu
To the [SETTING NO.4] menu
DETAIL SETTING
TEST PRINT
DETAIL SETTING
SETTING NO.1
DETAIL SETTING
SETTING NO.2
DETAIL SETTING
SETTING NO.3
DETAIL SETTING
SETTING NO.4
To the [TEST PRINT] menu
To the [SETTING] menu
MENU
CALIBRATION
CALIBRATION
TEST PRINT
CALIBRATION
SETTING
SETTING
0.00%
10.00%
To the [TEST PRINT] menu
Continued

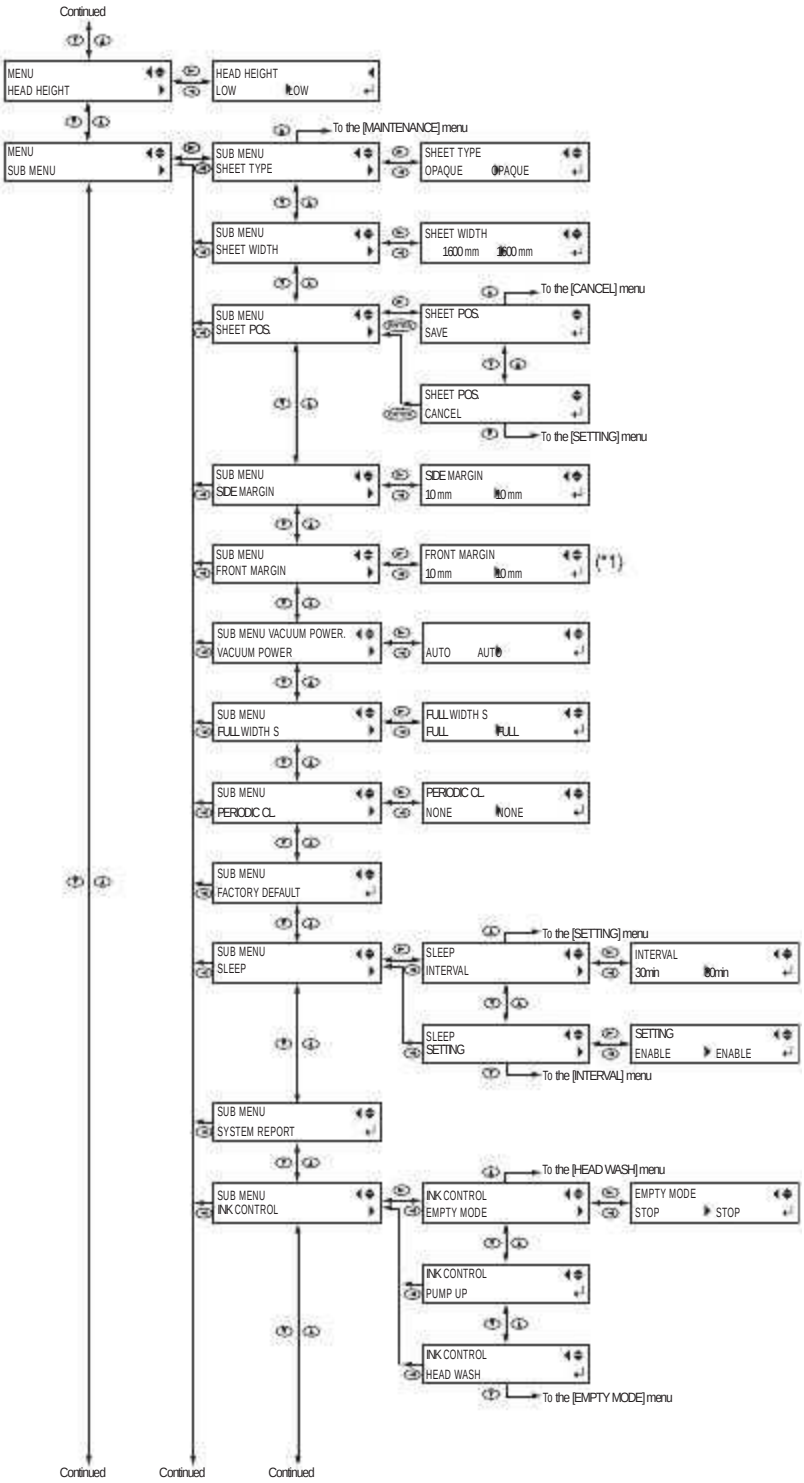

(*1) "SETUP SHEET" доступен только в режиме "RIGID".

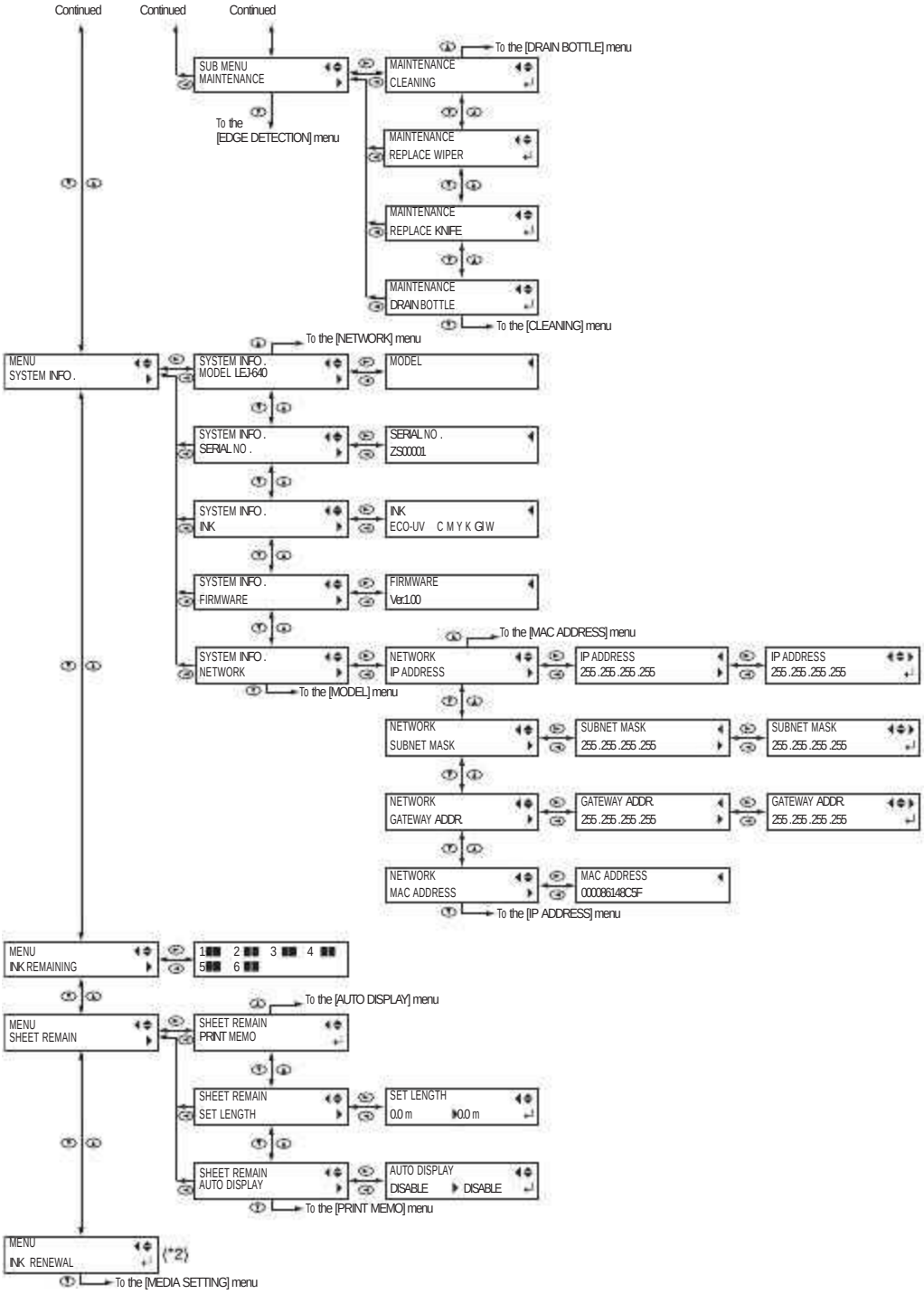

(*2) Не отображается в режиме "CMYKGIGI" (cyan, magenta, yellow, black, gloss, gloss).

Меню «Язык и единицы»

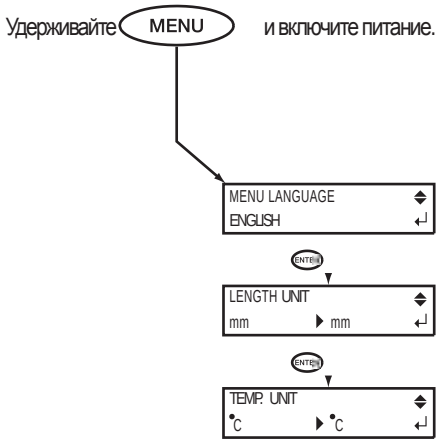

Меню чисток

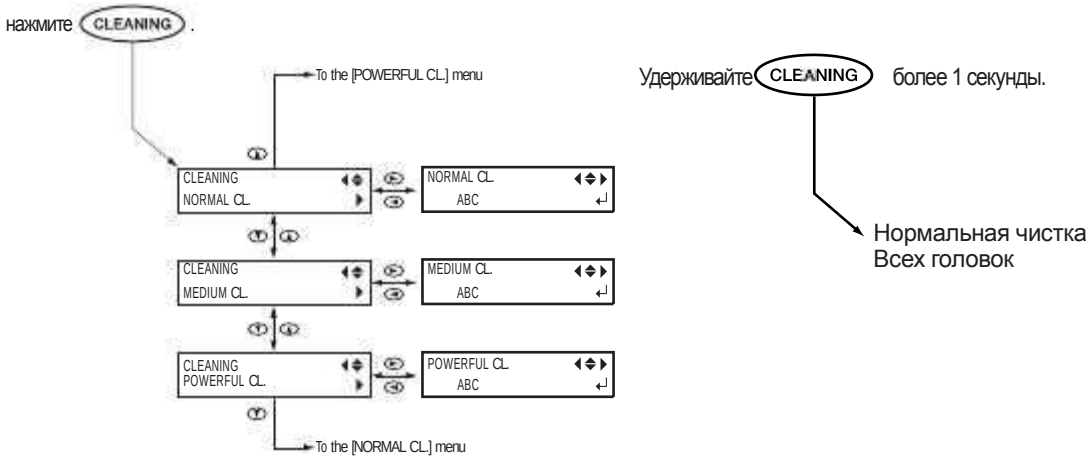

⚠ Для обеспечения безопасного использования

Неправильное использование данного аппарата может привести к травме или порче имущества. Описание и обозначение мест в руководстве, которые должны быть внимательно изучены для предотвращения ущерба, описаны ниже.

Об обозначениях ⚠ ВНИМАНИЕ и ⚠ ОСТОРОЖНО

⚠ ВНИМАНИЕ	Используется для инструкций предупреждающих пользователя о возможности смерти или получения травмы при неправильном использовании устройства.
⚠ ОСТОРОЖНО	Используется для инструкций предупреждающих о возможности получения травмы или материального ущерба при неправильном использовании устройства. Под материальным ущербом понимаются повреждения или другие негативные действия нанесенные вашему дому, имуществу, мебели и домашним животным

ОБ ОБОЗНАЧЕНИЯХ

	Символ △ указывает пользователю на важную инструкцию или предупреждение. Специальное значение символа обусловлено обозначением внутри треугольника. Указанный символ обозначает опасность поражения электрическим током.
	Символ ⃠ указывает пользователю на действия, которые нельзя производить. Специальное значение символа обусловлено обозначением внутри круга. Указанный символ обозначает, что этот узел не подлежит разборке.
	Символ ● указывает пользователю на необходимость выполнения некоторых действий. Специальное значение символа обусловлено обозначением внутри круга. Указанный символ обозначает отключение кабеля питания от аппарата.

⚠ Некорректное использование может нанести вред здоровью

⚠ ВНИМАНИЕ

Обязательно следуйте описанному порядку выполнения работ. Не допускайте к работе с аппаратом необученный персонал.
Некорректное использование оборудования может стать причиной несчастного случая.

Не допускайте детей к аппарату.
Аппарат имеет детали и компоненты, которые могут нанести серьезный вред здоровью детей или стать причиной несчастного случая.

Не работайте на аппарате при плохом самочувствии, а также после употребления алкоголя или медикаментов.
Работа с аппаратом требует трезвого мышления. Замутненное сознание может стать причиной несчастного случая.

Никогда не используйте аппарат не по назначению или непредусмотренным способом. Не пытайтесь использовать материал больших размеров чем предусмотрено.
Несоблюдение данного пункта может привести к травме или пожару.

Используйте только оригинальные расходные материалы, детали и аксессуары, предусмотренные для данного аппарата и поставляемые в комплекте поставки.
Несоблюдение данного пункта может стать причиной несчастного случая.

Перед ручной чисткой, обслуживанием, подсоединением или отсоединением опциональных узлов отключите кабель питания.
Проведение описанных действий при неотключенном кабеле питания может привести к поломке оборудования, травме или поражению электрическим током.

⚠ ВНИМАНИЕ

Не пытайтесь самостоятельно чинить или модернизировать аппарат.
Невыполнение данного пункта может привести к пожару, поражению электрическим током или ранению. Поручите ремонт сертифицированному специалисту.

⚠ ОСТОРОЖНО

Будьте осторожны при установке аппарата во избежание защемления пальцев.
Небрежный контакт с некоторыми областями может привести к защемлению руки или пальцев. Будьте предельно внимательны во время работы.

Не работайте на аппарате, если на вас надет галстук, ожерелье или свободная одежда. Надежно убирайте длинные волосы.
Эти вещи могут зацепиться за подвижные части аппарата, что приведет к травме.

Работа на оборудовании должна проводиться в чистом ярко освещенном помещении. Работа в тесном или плохо освещенном помещении может привести к несчастному случаю, например, к зацепу за подвижную часть аппарата при затрудненном перемещении вблизи оборудования.

Никогда не забирайтесь и не опирайтесь на аппарат.
Аппарат не способен выдержать вес человека. Воздействие веса человека на аппарат может привести к смещению рабочих узлов, падению принтера и травмированию рабочего персонала.

Опасность поражения током, короткого замыкания или возгорания

⚠ ВНИМАНИЕ

Подключайте аппарат к тем розеткам, которые соответствуют номиналам сети аппарата (напряжение, частота, сила тока).
Неправильное напряжение или сила тока, могут вызвать возгорание или поражение электрическим током.

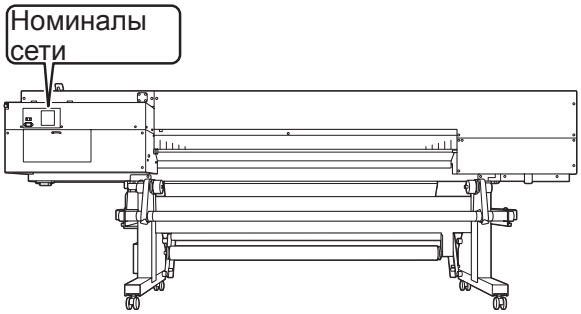

Никогда не использовать вне помещения или в условиях повышенной влажности. Никогда не трогайте аппарат мокрыми руками. Это может привести к поражению электрическим током.

Не помещайте в рабочее поле аппаратов лишние предметы. Попадание в аппарат посторонних предметов или пролитых напитков может стать причиной возгорания или поражения электрическим током.
Если посторонний предмет или жидкость попали в аппарат, немедленно отключите основное питание, отсоедините силовой кабель и сообщите об этом в сервисный центр Roland.

⚠ ВНИМАНИЕ

Не храните легковоспламеняющиеся предметы, не используйте горючие аэрозоли и спреи рядом с аппаратом. Не включайте оборудование в местах скопления газа. Это может вызвать возгорание или взрыв.

Бережно относитесь к силовому кабелю, штепселям и разъемам. Никогда не используйте их поврежденными. Это может привести к возгоранию или поражению электрическим током.

Используйте только такие удлинители, которые соответствуют номиналам сети аппарата.
Осуществление большой нагрузки на розетку или большого количества удлинителей может привести к возгоранию.

Используйте заземление.
Это может предотвратить возгорание или поражение электрическим током в случае сбоя.

Установите аппарат так, чтобы у вас был быстрый доступ к кабелю питания.
Это обеспечивает возможность экстренного отключения кабеля питания в случае необходимости. Установите аппарат рядом с розеткой. Обеспечьте достаточное свободное пространство для доступа к розетке.

Если вы заметили искрение, дымление, запах гари или некорректные действия аппарата немедленно отключите аппарат от сети и сообщите в сервисную службу Roland. Не используйте аппарат, если он поврежден.
Использование неисправного аппарата может привести к возгоранию, короткому замыканию, ранению или поражению электрическим током.

⚠ Важные замечания о кабеле питания, штекере и электрической розетке

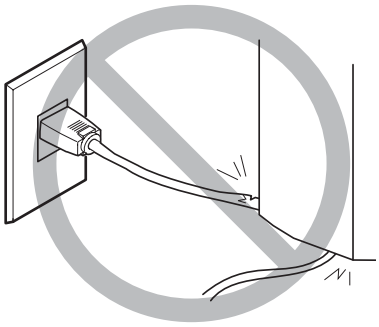

Не ставьте на провод тяжелые предметы, чтобы не повредить изоляцию.

Не касайтесь провода мокрыми руками.

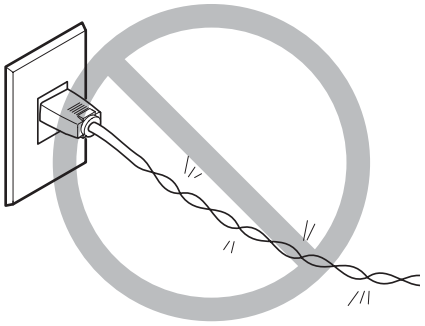

Не гните и не скручивайте провод.

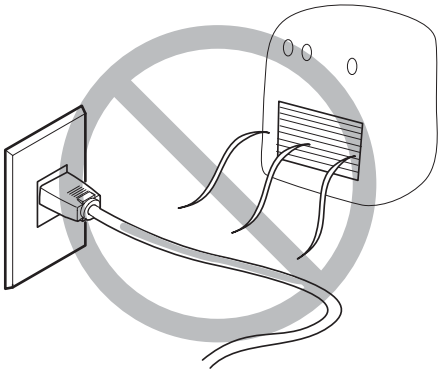

Не нагревайте

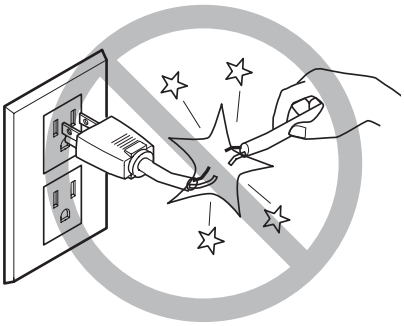

Не прикладывайте большого усилия, при отсоединении провода

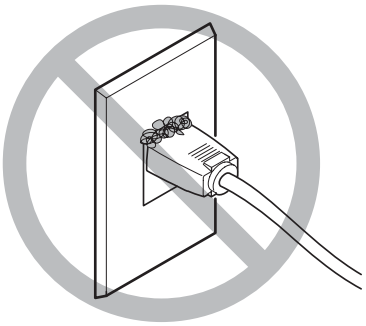

Пыль может стать причиной воспламенения и пожара.

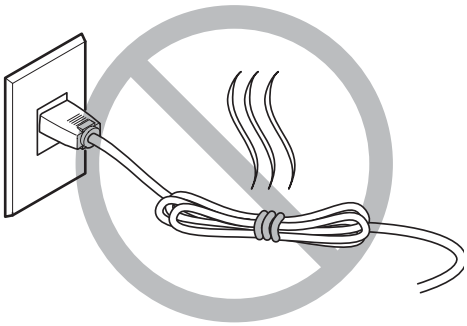

Не сматывайте провод подобным образом

⚠ Чернила, промывочная жидкость и отработанная жидкость легковоспламенимы и токсичны.

⚠ ВНИМАНИЕ

Не держите источники открытого огня рядом с аппаратом и рабочей областью.
Чернила, промывочная жидкость и отработанная жидкость легковоспламенимы.

Не храните чернила, промывочную жидкость и отработанную жидкость с следующих местах:
- ○ **Около открытого огня**
- ○ **Любое место с высокой температурой**
- ○ **Рядом с отбеливателями и другими окислителями или взрывчатыми веществами**
- ○ **В местах доступных для детей**

Может привести к возгоранию. Случайное употребление детьми может нанести вред здоровью.

Не помещайте картриджи в огонь.
Чернила могут вытечь, загореться и распространить огонь на соседние объекты.

⚠ ВНИМАНИЕ

Никогда не пейте и не нюхайте чернила, промывочную или отработанную жидкость и не допускайте попадания на кожу или в глаза.
Иначе вы нанесете вред вашему здоровью.

⚠ ОСТОРОЖНО

Обеспечьте необходимую правильную вентиляцию рабочего помещения.
Отсутствие правильной вентиляции может привести к отравлению персонала и взрыву испарения чернил.

Не пытайтесь разбирать картриджи.
Из них могут вытечь чернила.

⚠ Действия при контакте или отравлении чернилами

- ○ **В случае контакта с глазами, незамедлительно промойте водой не менее 15 минут. Если воспаление не проходит - обратитесь к врачу-**
- ○ **При попадании на кожу немедленно смойте с мылом. Если возникло раздражение обратитесь к врачу.**
- ○ **В случае случайного употребления чернил не вызывайте искусственно рвоту, и незамедлительно обратитесь к врачу. Попытка вызвать рвоту может привести к удушью.**
- ○ **Если от запаха сольвента вам стало нехорошо, Выйдите из помещения и немного подышите свежим воздухом. Если головокружение и тошнота не проходит обратитесь к врачу.**

Важные замечания по использованию

Данный аппарат является точным профессиональным оборудованием. Для полного и правильного использования оборудования полностью внимательно изучите руководство пользователя. Невыполнение данного пункта может привести к поломке оборудования.

Принтер

Данный аппарат - точное профессиональное оборудование.

- **Избегайте воздействия на корпус и детали аппарата чрезмерной силы.**
- **Исключите попадание рук или пальцев и посторонних предметов во внутренние области аппарата.**

Установите в подходящем месте.

- **Установите аппарат в месте, имеющем подходящую температуру и относительную влажность.**
- **Для правильного режима эксплуатации, установите аппарат в устойчивом местоположении.**

Бережно относитесь к печатным головкам и УФ-диодам.

- **Избегайте их контакта с поверхностью материала. Невыполнение этого может привести к поломке.**
- **Печатные головки могут повредиться, если им позволить засохнуть. Аппарат автоматически предотвращает засыхание головок, но к этому может привести неправильная эксплуатация. Эксплуатируйте аппарат точно так, как определено в данном руководстве.**
- **Не допускайте простоя аппарата с извлеченными чернильными картриджами. Остаток чернил может засохнуть и повредить головки.**
- **Печатающие головки относятся к расходным частям. Частота замены зависит от эксплуатации.**

⚠ Система перемещения портала может представлять опасность для людей, Или предметов, расположенных в зоне перемещения.

Для снижения риска необходимо:

Отметить зону работы LEJ-640 на полу заметными линиями, например желтого цвета.

В рабочей зоне недопустимо размещение любых объектов, в том числе паллет или материалов. Задача оператора ВСЕГДА СОДЕРЖАТЬ ЗОНУ ПЕРЕМЕЩЕНИЯ КАРЕТКИ СВОБОДНОЙ!!! Оператор должен помнить, что перемещение каретки представляет опасность удара.

Чернила не должны употребляться в пищу. При случайном попадании внутрь следует немедленно обратиться к врачу.

При долгой работе с машиной при постоянном запахе чернил, есть риск возникновения недомогания. В случае появления дискомфорта от запаха, выйдите на свежий воздух, желательно место, где можно полежать. В случае, если недомогание не проходит – обратитесь к врачу.

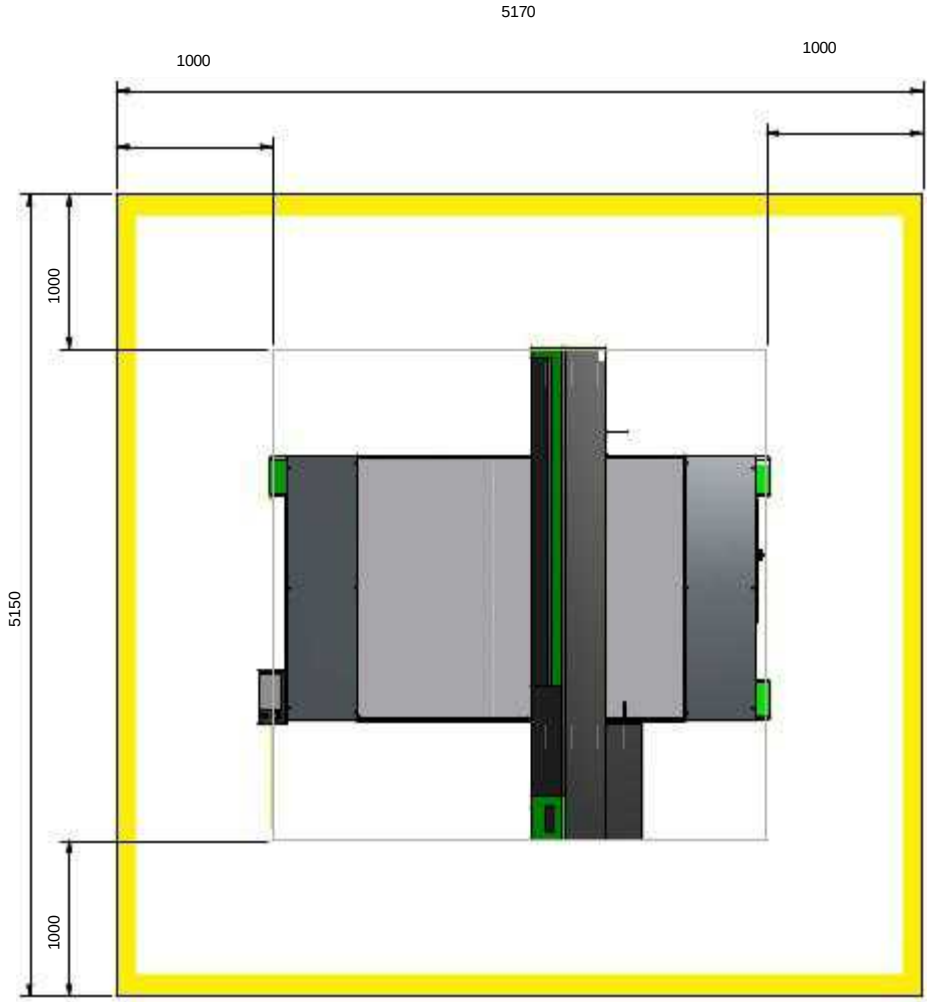

Важные замечания по перевозке и использованию

Эта машина – прецизионное устройство. Перед началом использования убедитесь. Что прочитали данную инструкцию. Нарушение правил, описанных данной инструкции может привести к повреждению машины.

Принтер

Эта машина – прецизионное устройство

Перемещайте ее осторожно. Никогда не бросайте машину, и не подвергайте ударным
И вибрционным нагрузкам.

Устанавливайте в подходящем месте.

Устанавливайте в местах, соответствующих требованиям данной инструкции.

Печатающие головки и УФ-лампа крайне нежные усройства!!!

Никогда не допускайте соприконсновения узла с материалом, или посторонним предметом.
Печатающие головки могут засохнуть. Машина имеет возможность не допускать сушки головок, однако закончившиеся чернила, или другие причины могут не позволить сработать данному функционалу.

Никогда не оставляйте машину с извлеченными картриджами. Заменяйте картриджи быстро. После съема пустого сразу же ставьте полный.
Печатающие головки являются расходным элементом. Они нуждаются в периодической замене,
В зависимости от интенсивности работы.

Картриджи

Картриджи бывают разны типов.

Используйте только картиджи от Roland DG, совместимые с данным принтером.

Никогда не разбирайте картридж

Никогда не роняйте картриджи. Нагрузка может разорвать внутренний пакет, и чернила могут протечь.

Если чернила попали на одежду, или на кожу промойте максимально быстро!

Хранение

Используйте картриджи в пределах срока годности, указанного на упаковке.
Берегите картриджи от любого источника света, чернила отверждаются УФ-светом.

Картриджи нужно хранить только в оригинальных светонепроницаемых пакетах .

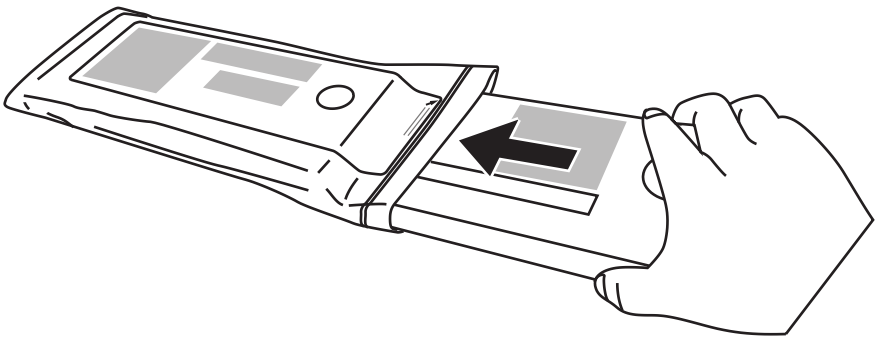

Глава 2
Основные операции

Prepare the Media 27
Type of Media..... 27
Usable Media..... 28
Включение Loading Media..... 29
Включение 29
Установка материала 35
About [MEDIA SETTING] menu..... 35
Установка материала ([MEDIA SETTING] menu) 35
Печать 38
Printing Tests and Normal Cleaning..... 38
Getting Ready to Receive Data from a Computer..... 40
Starting Output 41
Pausing and Canceling Output..... 42
Выключение 43
Выключение..... 43

Подготовка материала

Виды материала

В данном разделе под понятием носитель подразумевается широкий спектр жестких материалов толщиной до 15 см в листах или панелях:

- Полиуретан
- Полистерин
- Картон
- Алюминий
- Гофрированные материалы
- Акрилы
- DiBOND
- FOREX
- Кара
- PET
- Полиэтилен
- Поликарбонат
- Полипропилен
- ПВХ

Листовые материалы: материалы не намотанные на картонные тубы, как стандартные рулонные материалы

Жесткие материалы: Любые негнущиеся листы

Материлы (рулонные, листовые или любые жесткие) могут использоваться в зависимости от применения.

За более подробной информацией о каждом типе материала рекомендуем обратиться к вашему поставщику материалов. Также информацию о различных материалах вы можете найти на нашем сайте**http://www.rolanddg.com/**

Используемый материал

Данная машина не может печатать на всех материалах. Поэтому выбирая тип материала для использования на данном оборудовании, вы должны убедиться, что он прошел тестирование и подходит для использования на данной машине, чтобы вы могли получить удовлетворительное качество.

Жесткие материалы

Размер

Ширина

От 250 до 1625 мм (9.8 to 64 inches)

Максимальная толщина

15 см

Максимальный вес

200 кг

Другие условия

Некоторые металлы или пластики нельзя использовать на данном оборудовании, даже если они удовлетворяют всем выше перечисленным условиям.

Используя деформированный материал, качество печати может быть не равномерным, если перепады высоты на материале более 0.5 мм, даже если материал прижат прижимным меанизмом.*

* Использование необходимых настроек улучшает качестов печати.

Включение

Процедура

ОПосле того, как квалифицированный сотруддник произведет установку оборудования, первоначальный запуск должен производиться следующим образом:

1

Поверните Выключатель в положение “ON”.
На дисплеи настольной панели управления появится:

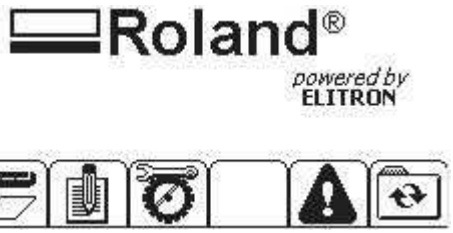

2

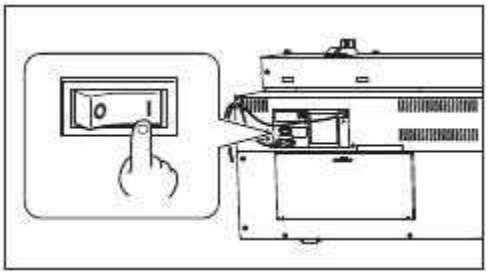

Нажмите Power, чтобы запустить принтер

3

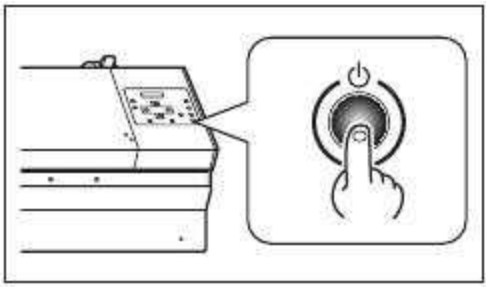

Нажмите кнопку Start. На панели загорится соответствующий индикатор. Дождитесь когда на экране появится надпись “SETUP SHEET”

4

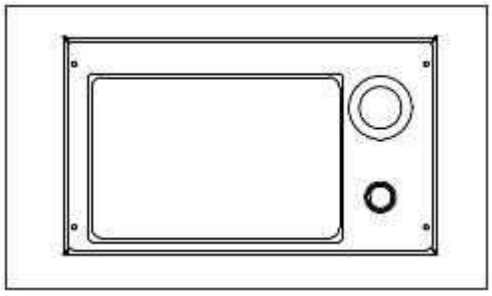

Проверьте, что кнопка Stop/Emergency разблокирована
- Если нет, то переодите к пункту 5
- Если да, от разблокируйте ее.
- Нажмите кнопку Start и запустите машину.

5 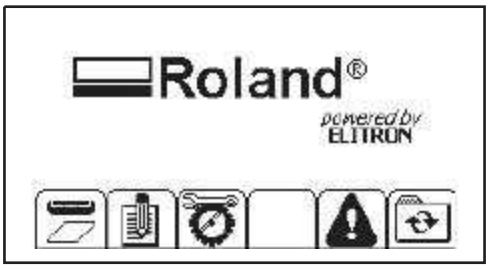

На дисплее настольной панели, Нажмите кнопку

6 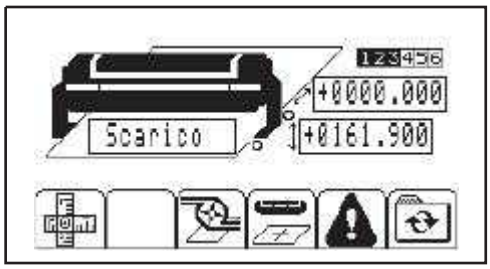

На дисплее появится надпись:

Нажмите кнопку чтобы сбросить значения положение осей,

7 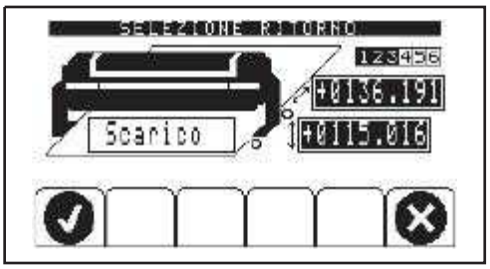

На дисплее появится надпись:

Нажмите кнопку перезагрузки и…

8 … подождите появления следующего дисплея

9 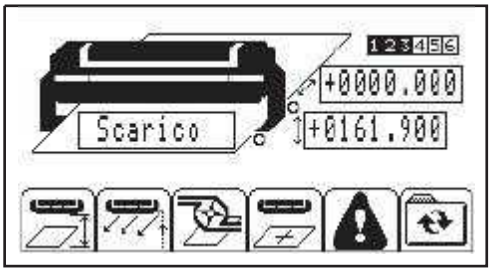

Оборудование готово к использованию.

10 НАЖМИТЕ И УДЕРЖИВАЙТЕ КНОПКУ >.

Чтобы выставить нулевую точку начала печати в необходимом месте в ручную.

11 Печатающий элемент будет двигаться в заданном направлении в необходимую позицию.

12 Возьмите материал и измерьте его толщину (например, 1мм)

13 Разместите материал для печати, в соответствии с метками на панели.

14 Нажмите кнопку и выбирите режим.

15

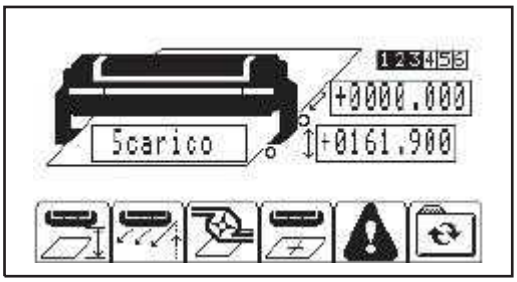

Если один режим правильный (например, Download)

, далее…

16

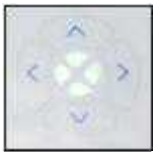

… при помощи стрелок ^ **выберите необходимый режим** (например, “Sequence”).

17

18 Нажмите кнопку ,чтобы активировать вакуумный стол, чтобы материал был хорошо зафиксирован и не мог сдвинуться во время печати.

19

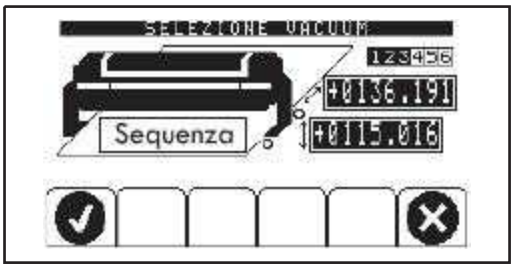

На дисплее появится "VACUUM Selection”

20

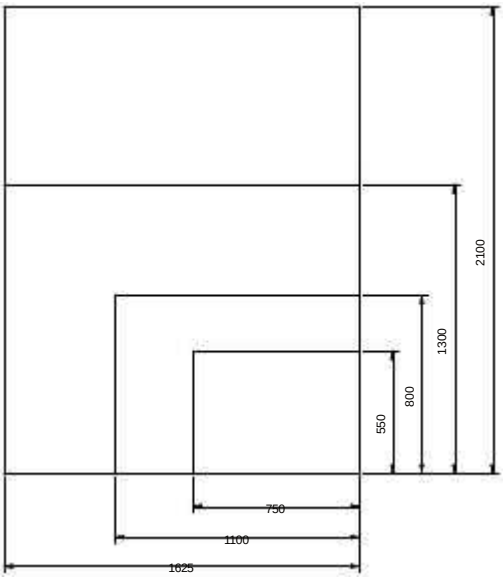

21 Установите какую из рабочих зон вы будете использовать (например, 3)

22

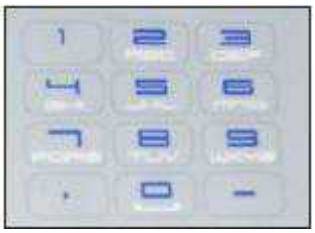

При помощи кнопок с цифрами (от 2 до 6) активируйте зоны от 1 до 3 выбирая соответствующие номера, при этом цифры 1, 2 и 3 будут подсвечиваться, остальные же будут оставаться не активированными

23

24 На дисплеи появится Это означает, что вакуум включен.

25 Нажмите кнопку чтобы выбрать толщину используемого материала.

26

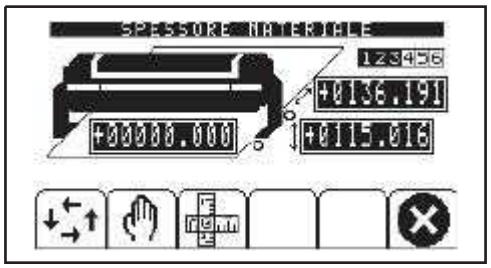

На дисплее появится цифра “0”

27

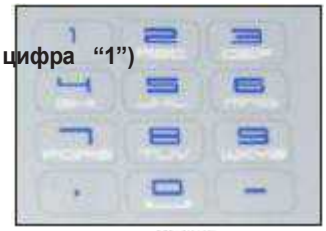

При помощи кнопок с цифрами введите значение толщины (например, 1 мм – цифра “1”)

28 Нажмите кнопку , машина встанет на устанвленную высоту.

29

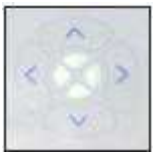

Чтобы установить начальную точну печати FORWARD (сдвинет механизм вправо), необходимо нажать и удерживать кнопку со стрелкой < до момента, когда печатающий механизм остановится.

30 Чтобы задать нулевую точку печатающей каретке, на панели печаающего элемента нажмите однократно кнопку со стрелкой

.

31 Каретка начнет двигаться, необходимо дождаться, когда она займет нулевую точку и на дисплеи появится надпись “W1600 мм”, Это означает, что процесс завершен.

32 ЧТобы увидеть, в каком положении находится лазерный указатель, нажмите кнопку и появится следующий экран

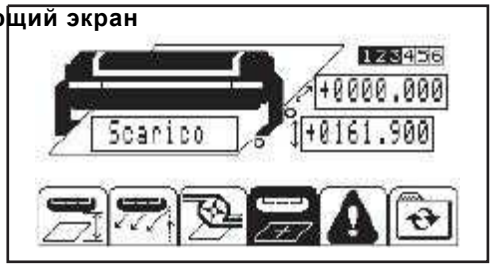

33 Через переднюю крышку посомотрите, где находится указатель, и если он находится в положении справа, то перейдите к шагу 38

34 Чтобы перевести лазерный датчик в необходимую позицию, используйте кнупку

35

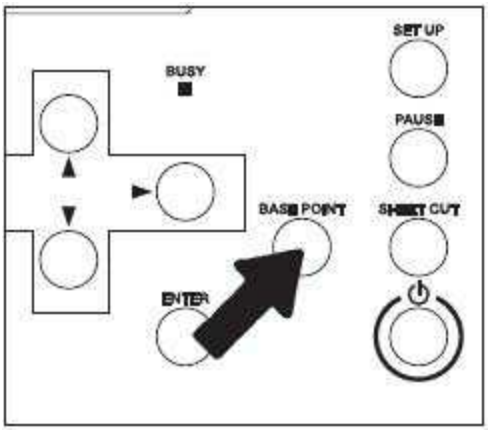

Нажмите кнопку BASE POINT (загорит соответствующий индикатор), чтобы запомнить новое значение начальной точки.
.

36

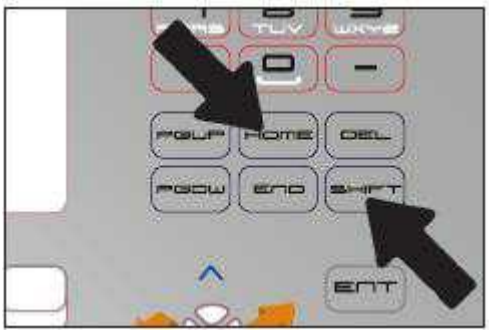

Если вам нужно запомнить значения всего рабочего поля, одновременно нажмите кнопкin HOME and SHIFT, загоревшиеся красный и зеленый индикаторы, будут означать, что данные сохранены в память.

37

Действия, описанные выше (шаги с 29 по 36).

38 **Внимание: Необходимо напомнить, что компьютер (на котором установлено задание печати) должен располагаться рядом с оборудованием, так чтобы оператор мог видеть рабочую зону и не допустить попадания в нее посторонних или животных, которые могут причинить ущерб оборудованию или пострадать сами в результате работы машины.**

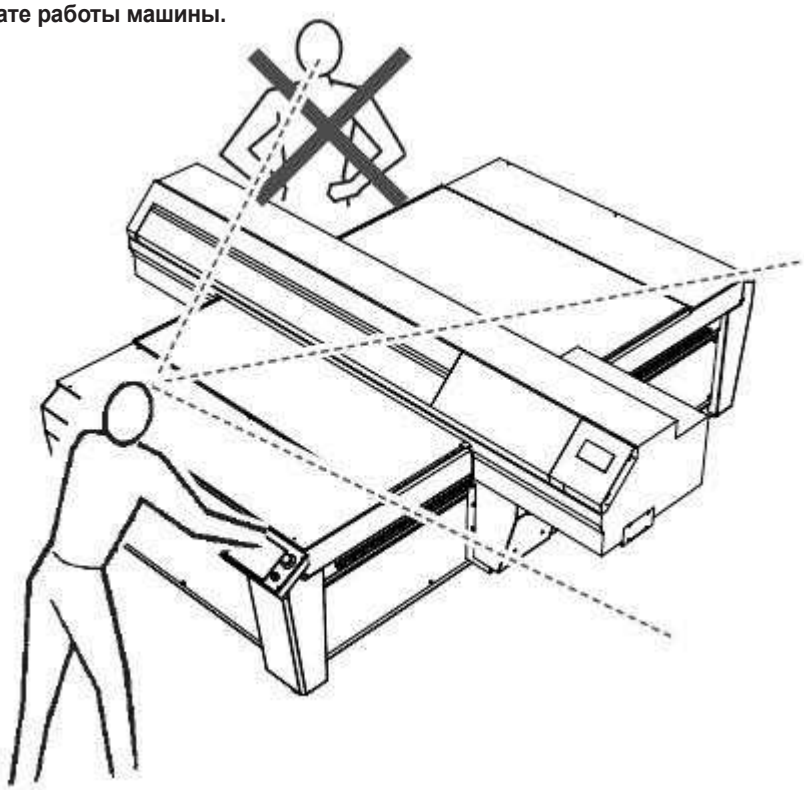

39 **Переходим к разделу Установка материала.**

Установка материала

О пункте меню [MEDIA SETTING]

В данной машине представлены различные настройки для оптимизации печати согласно размеру носителей и типу. Однако, сложно учесть все настройки одновременно. Для этого в данной машине есть интереактивное меню [MEDIA SETTING], которое поможет работать со всеми параметрами настройки. Используя это меню, Вы можете установить все основные параметры настройки, следуя только инструкциям на дисплее..

Для более эффективной работы, вы можете сохранять различные настройки для различных материалов. Сохранив настройки один раз, вы можете использовать их в дальнейшем по мере необходимости.

Все пункты меню [MEDIA SETTING] menu можно настроить индивидуально.

Установка материала (пункт меню [MEDIA SETTING])

Внимание: Перемещения между пунктами меню осуществляется при помощи [NEXT].

1. Запуск меню [MEDIA SETTING].

Загрузите материал.

Проверьте, что материал не провисает. В случае неровностей, воспользуйтесь настройками и введите корректирующие значения.

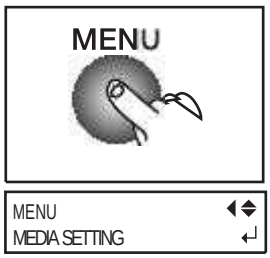

Нажмите .

ENTER .

2. Настройка двунаправленной печати

POINT!
Эта машина печатает в двунаправленном режиме (в котором головы выполняют печать во время обоих прохождений). Этот метод печати вызывают "Двунаправленной печатью". Преимущество этого метода заключается в сокращении временых затрат на печать, но при таком методе печати могут возникать несовпадения между проходами.
Процедура устранения этого явления в разделе
"Bidirectional Correction."

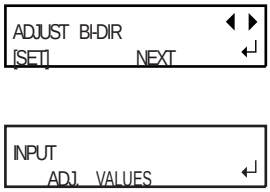

Нажмите ◄ и выбирите [SET].
Нажмите ENTER и активируйте установки.
Распечатается тест настройки.

ENTER.

Текущее значение

Необходимое значение

Используйте кнопки ▲ ▼ чтобы ввести значения.
Нажмите ENTER и активируйте настройки.

Как выбрать значение для настройки
Выбирите значение с наименьшим расхождением двух линий.

REDO ADJ. ?
YES [DONE]

Нажмите ◄ и выберите [YES].
Нажмите ENTER , чтобы сохранить установки.
На печать выйдет еще раз тест настройки. Вернитесь к процедуре настройки.

[Чтобы после завершения установок перейти к следующему пункту]
Нажмите ► и выберите [DONE].
Нажмите ENTER чтобы сохранить установки.

Для более подробных индивидуальных настроек, обратитесь к стр. 77 "Настройки двунаправленной печати."

3. Сохранение Предустановок

PRESET
[SAVE] NEXT

Нажмите ◄ и выберите[SAVE].
Нажмите ENTER чтобы сохранить установки.
Выбрав [NEXT], настройки сохранятся, но это не значит, что их можно использовать теперь как предустановки.

SAVE TO
NAME1

Используя ▼ выберите место сохранения.
Вы можете использовать NAME1 до 8.
Нажмите ENTER чтобы сохранить установки.

SET NAME

Используя ▼ , выберите знаки.
Используйте ► для перехода к другому знаку.

COMPLETED

Можно ввести до 15 знаков.
Нажмите ENTER чтобы сохранить установки.

Для настроки индивидуальных установок и их подробного описания, обратитесь к стр. 70 "Полные настройки предустановок."

Это все пункты меню [MEDIA SETTING].

Тест печати и стандартная чистка

Передначалом непосредственной печати, мы рекомендуем провести тест, чтобы убедиться, что все дюзы чистые. В случае, если есть забитые дюзы, необходимо провести чистку печатающей головки (Normal Cleaning).

Как выолнить тест печати

Процедура

Установите нулевую точку печати

Стр. 29, "Включение и загрузка материала"

Нажмите (TEST PRINT) **и удерживайте несколько секунд.**

Начнется тестовая печать.

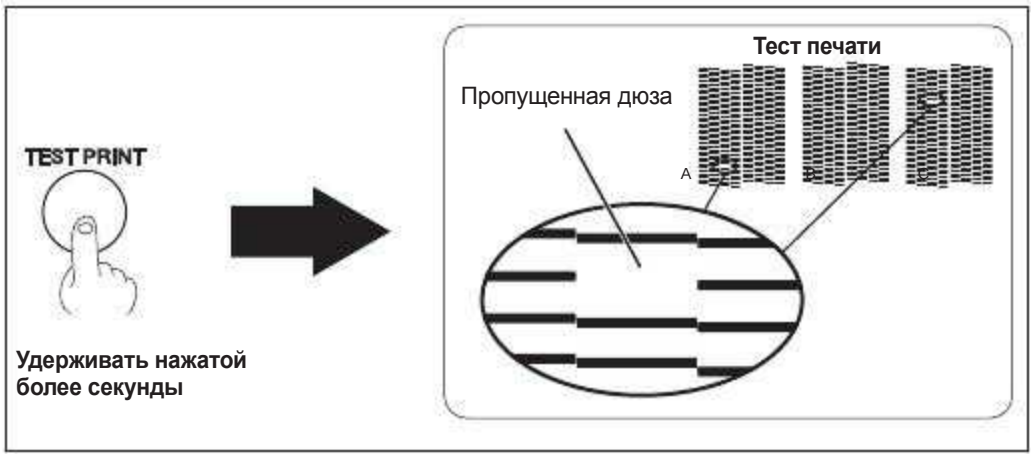

Как выполнить стандартную чистку

Процедура

Нажмите (CLEANING)

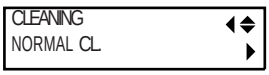

Нажмите (►)

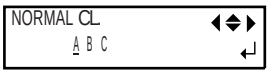

Нажмите (◄) (►) **, чтобы выбрать группу головок, не подлежащих читске.**

Нажмите (▲) (▼) **, чтобы сбросить выбранные группы. Повторяйте это действие, чтобы на дисплее остались только головки требующие чистки.**

Чистка будет осуществляться только для тех групп, которые высвечиваются на экране.

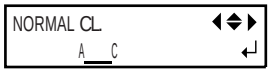

Нажмите ENTER

Начнется процесс стандартной очистки.

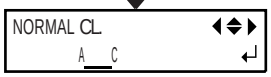

После завершения, снова появится экран.

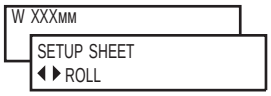

Нажмите MENU ◄ **, чтобы вернуться к первоначальному экрану.**

Распечатайте тест еще раз, чтобы убедиться, что все дюзы очистились.

Если проблема осталась, попробуйте сделать чистку еще раз. Если принтер использовался на протяжении длительного времени, проблема может не исчезнуть и после 2x -3x чисток. В этом случае, попробуйте другие способы чистки.

Стр. 53, "Когда не помогает стандартная чистка "

Внимательно изучите результаты теста, под разными углами и при различном освещении. .

Нажмите CLEANING и удерживайте более одной секунды. Начнется стандартная чистка всех головок.

Подготовка принтера к загрузке данных с компьютера

Действия со стр. 29, "Включение and Loading Media" завершены, теперь можно отправлять задание с компьютера.

Процедура

Закройте верхнюю крышку 1.

Убедитесь, что (SET UP) горит постоянно.
Если индикатор не светится, Нажмите (SET UP)

Убедитесь, что верхнее меню активно.
Если верхнее меню не активно, Нажмите (MENU), и нажмите (◄) .

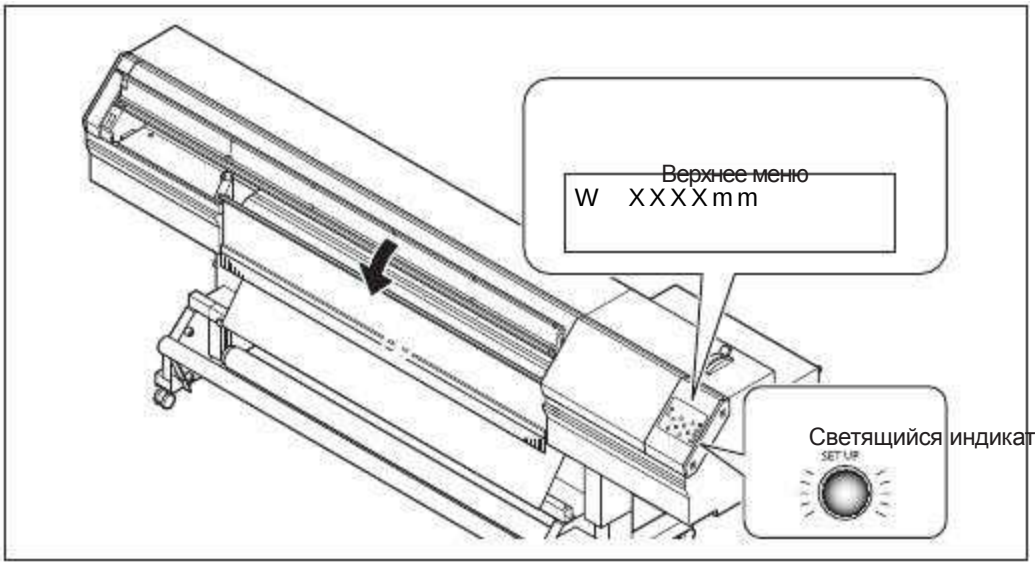

POINT!

В следующих случаях печать невозможна:

Если открыта передняя крышка 1.
Если не подключена передняя крышка 2.
Открытие одной из пеердних крышек приведет к остановке печати.
Задание не принято, если индикатор (SET UP) не горит.
Задание с компьютера не будет принято, если вы не в главном меню

Начало печати

① **Создание задания для печати**

Создайте задание для печати при помощи программы Adobe Illustrator или ей подобной. За инструкцией по созданию задания для печати обратитетсь к инструкции вашего программного.

② **Отправка задания на печать, при помощи прогрмаммы RIP.**

Используйте поставляемую программу RIP "Roland VersaWorks." За информацией как установить и использовать Roland Versa-Works, обратитесь к инструкции по быстрому запуску "Roland VersaWorks" и СПРАВКЕ Roland VersaWorks. Если вы используете белые чернила и лак, обратитесь к инструкции по использованию белых и прозрачных чернил.

IMPORTANT!

Необходимо учитывать

Use the media clamps when using media that is less than 0.5 мм (0.02 inches) thick. Otherwise the edges of the media may warp and catch on the print head.

If you are using media that is less than 0.5 мм (0.02 inches) thick, do not use the media clamps if [HEAD HEIGHT] is set to [LOW]. The media clamps may catch on the print heads, damaging the machine.

P. 78, "Adjusting Head Height to Match Media Thickness"

During output, never touch the media. Doing so may obstruct media feed or cause the media to rub against the heads, which may result in a paper jam or damage to the heads.

Keep the loading lever raised when the machine is not in use.

POINT!

Если закончились чернила

Когда чернила заканчиваются, машина подает звуковой сигнал, а на дисплеи высвечивается номер слота, с пустой емкостью.

Прежде чем запустить на печать длиный файл, необходимо проверить количество оставшихся чернил в картриджах.

Прежде чем запустить на печать длиный файл, необходимо проверить количество оставшихся ченил в картриджах, так как после смены картриджа при возобновлении печати, цвета могут отличаться на стыке.

Остановка и отмена печати

Прежде чем печать закончится, вы можете ее остановить или отменить совсем. Однако, после возобновления печати после паузы, может появиться горизонтальная полоса в месте остановки печати. Поэтому мы не рекомендуем продолжать печать после остановки.

Процедура

Нажмите PAUSE

Печать остановится.

Нажмите PAUSE **еще раз и печать возобновится.**

Чтобы отменить печать, перейдите к следующей процедуре PAUSE

без повторного нажатия, а удерживая более одной секунды

TO CANCEL, HOLD DOWN SETUP KEY

SET UP

Это отменит процесс печати.

Так же остановить процесс печати и передачи задания с компьютера.

Выключение

Процедура

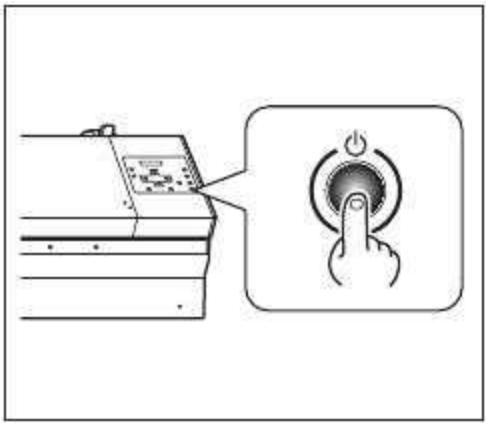

Нажмите и удерживайте кнопку питания более одной секунды.
Питание будет отключено. Данное действие можно выполнять только после завершения печати.

IMPORTANT!

Основное питание должно быть включено постоянно.
Не выключайте основное питание . При включенном питании, происходит автоматическая чистка оборудования. Если чистка не будет осуществляться, это может привести к неисправностям в работе оборудования, таким как поломка печатающих головок.

Не выключайте основное питание и не вынимайте из розетки во время выполнения печати.
Подобное действие может привести к повреждению печатающих головок. Первлначально нужно выключить дополнительное питание. Есл иэто произошло случайно, немедленно включите обратно питание.

Глава 3
Обслуживание:

Поддержание машины в отличном техническом состоянии

Прверка остатка чернил, и замена картриджей..... 45

Проверка остатка чернил..... 45

Как заменить картридж..... 46

Функция автоматического обслуживания..... 48

Функция автоматического обслуживания 48

Ежедневное обслуживание 49

Обслуживание картриджей..... 49

Слив и утилизация чернил 50

Обслуживание печатных головок 52

Если нормальная чистка не эффективна..... 53

Средняя/интенсивная чистка..... 53

Еженедельное обслуживание..... 55

Если необходима ручная чистка 55

Проведение ручной чистки..... 56

Если дюзы не прочищаются 62

Замена белых чернил..... 62

Замена расходных элементов..... 64

Замена смахивающей резинки.....64

Если машина долго не используется 68

Обслуживание для поддержания в рабочем состоянии... 68

Аварийная сигнализация..... 68

Важные сведния о сливе чернил..... 68

Проверка остатка чернил

Процедура

Нажмите .

MENU
INK REMAINING

Нажмите ▲ несколько раз до появления сообщения, как показано слева.
Нажмите ►.

1 2 3 4
5 6

обозначает остаточное количество чернил. Чем больше фигура, тем больше остаточное количество чернил..

*** На дисплее отображается примерное остаточное количество чернил. Оно может несколько отличаться от фактически остающегося количества.**

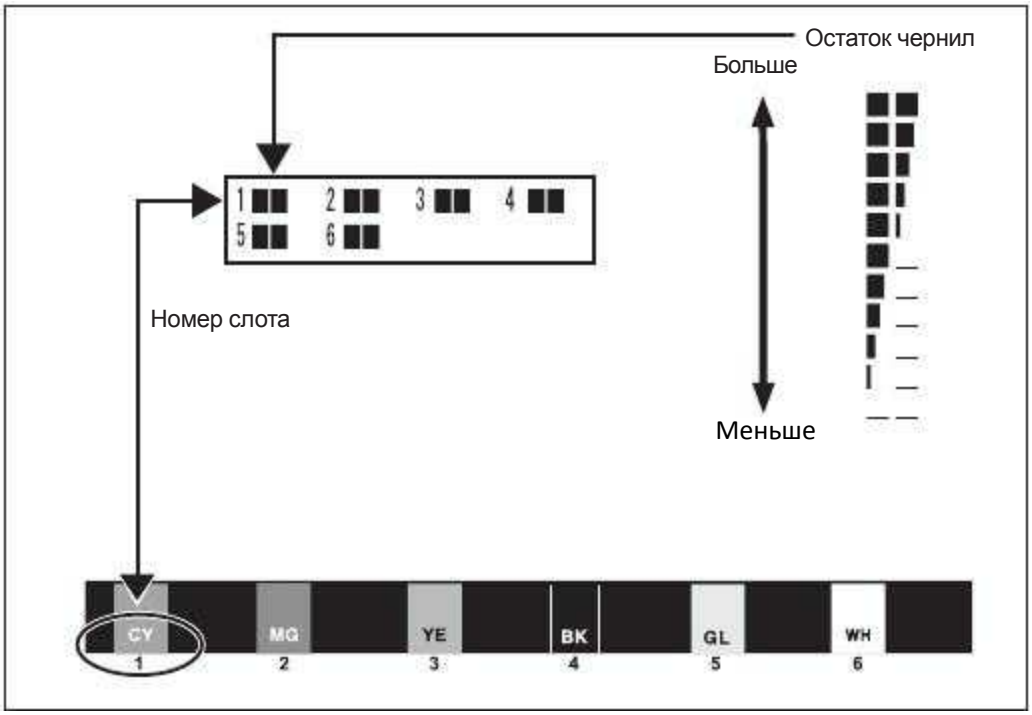

W XXXmm
SETUP SHEET
◄► ROLL

Нажмите MENU ◄ для возврата в главное меню original screen.

Как заменить картриджи

Если закончились чернила, раздается звуковое предупреждение, а печать приостанавливается (если только не были изменены настройки по умолчанию). Извлеките пустой картридж и установите новый. После замены картриджа закройте крышку картриджей с чернилами и переднюю крышку. Печать возобновляется.

Процедура

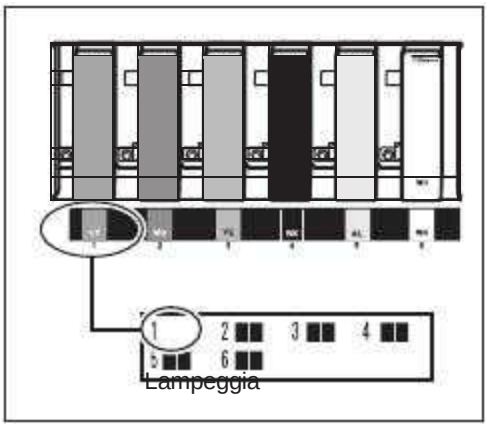

Чернила в картридже, установленном в слоте под мерцающим номером, заканчиваются .

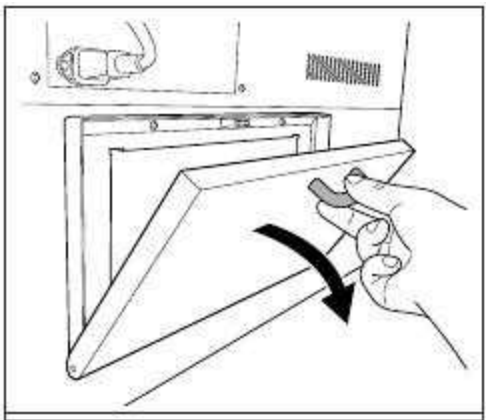

Откройте крышка отсека картриджей.

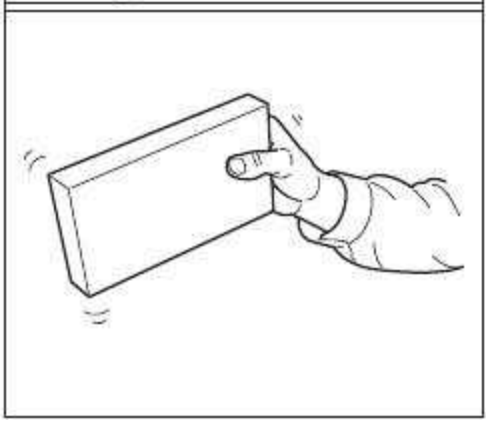

Встряхните новый картридж соотвествующего Типа и цвета.

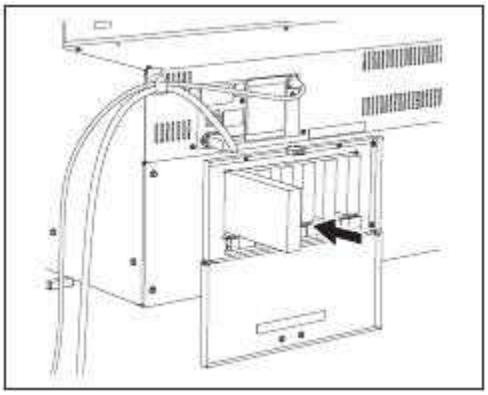

Извлеките пустой картридж с чернилами и сразу же вставьте новый.

POINT!

Следите, чтобы сторона со стрелкой была направлена вверх. Вставляйте и извлекайте медленно, по одному за раз.

Закройте крышку отсека картриджей.

IMPORTANT!

Важные заменчание по замене картриджей

> Следите за тем, чтобы крышка картриджей с чернилами всегда оставалась закрытой за исключением случаев крайней необходимости, таких как замена картриджей с чернилами. Чернила внутри картриджей затвердеют, что может привести к нарушениям в работе принтера.

> Следите за тем, чтобы замена производилась на элементы одинакового типа.

> Никогда не смешивайте элементы различных типов.

> Никогда не оставляйте машину с извлеченным картриджем с чернилами. Это может привести к засорению печатных головок.

> Никогда не вставляйте или извлекайте частично израсходованный картридж с применением чрезмерной силы.

> Никогда не извлекайте картридж с чернилами резко во время работы принтера.

ВНИМАНИЕ

Никогда не храните чернила, чистящее средство или слитую жидкость в одном из следующих мест.

> Любое место, подверженное воздействию открытого пламени

> Любое место, в котором могут возникать высокие температуры

> Рядом с отбеливающим раствором или другим аналогичным окисляющим средством или взрывоопасным материалом

> Любое место в пределах доступа детей

Возникает опасность возгорания. Случайное проглатывание детьми может представлять угрозу для здоровья.

Функция автоматического обслуживания

Замечания по функции автоматического обслуживания

Данная машина поддерживает функцию, которая позволяет автоматически производить периодическое техническое обслуживание. Следите за тем, чтобы выполнялись следующие операции, такие как предотвращение высыхания печатных головок.

> **Всегда оставляйте включенным главный выключатель питания.**

> **Не оставляйте переднюю крышку открытой длительное время.**

> **Вернитесь в исходное меню после назначения настроек в различных меню.**

Техническое обслуживание картриджей с чернилами

Не забывайте выполнять следующие работы по техническому обслуживанию. Компоненты чернил склонны к осаждению. В особенности белые чернила содержат компоненты, легко склонные к осаждению, а отложения могут затвердеть, вызывая проблемы, включая нарушения в работе принтера, если их оставить без внимания в течение продолжительного времени .

> **Перед вставкой осторожно встряхните новый картридж с чернилами.**

> **Временно извлеките только картридж с белыми чернилами, осторожно встряхните его, после чего снова вставьте его, прежде чем приступать к повседневной работе.**

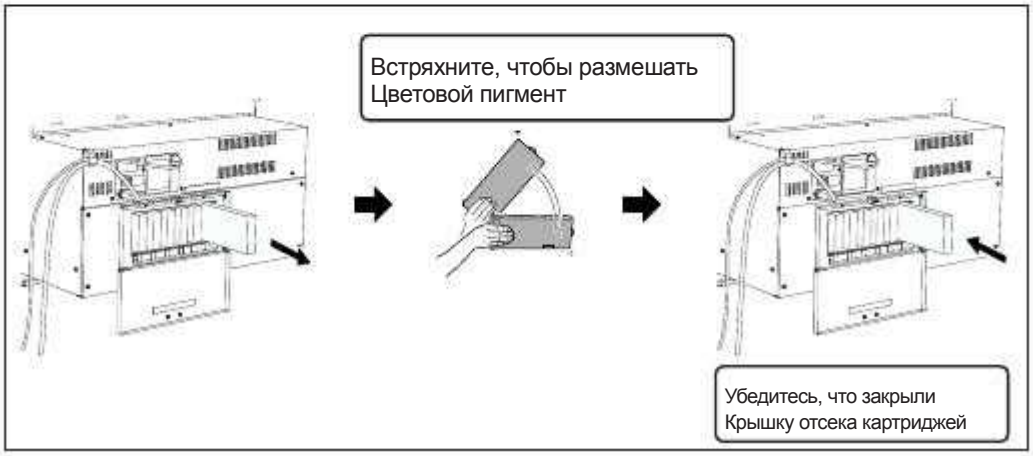

Disposing of Discharged Ink

CHECK
DRAIN BOTTLE

The drain bottle collects discharged uid. Dispose of collected material before the bottle becomes full.The message shown in the gure appears when a certain amount of discharged uid has collected in the bottle. Follow the Процедура below to discard the discharged uid.

Процедура

CHECK
DRAIN BOTTLE

ENTER .

Нажмите .

MENU
SUB MENU

Нажмите ▼
Нажмите ► , затем ▲.

SUB MENU
ОБСЛУЖИВАНИЕ

Нажмите ► , затем ▲ .

ОБСЛУЖИВАНИЕ
DRAIN BOTTLE

Нажмите ENTER .

EMPTY
DRAIN BOTTLE

Когда увидите сообщение, как на рисунке слева слейте Отработанные чернила из емкости.

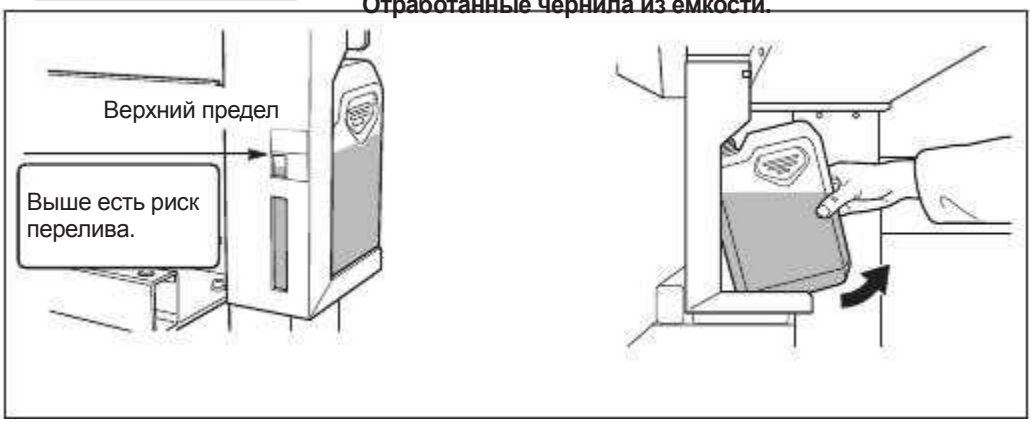

ВНИМАНИЕ

Прежде чем отсоединять сливную емкость, дождитесь появления на экране дисплея [EMPTY DRAIN BOTTLE].

EMPTY
DRAIN BOTTLE

Поставьте пустую емкость на место.
Нажмите ENTER **.**

RESET DRAIN
COUNTER

Нажмите ENTER **.**

W XXXmm
SETUP SHEET
ROLL

Нажмите MENU ◄ **для возврата в главное меню.**

⚠ВНИМАНИЕ

⚠

Для временного хранения слитой жидкости поместите ее во входящую в комплект поставки сливную емкость или в прочный, герметично закрытый контейнер, такой как металлическая банка или полиэтиленовый бак, после чего плотно закройте крышку.

Пролив или утечка паров могут стать причиной возгорания, неприятного запаха или физического недомогания.

Об уходе и техническом обслуживании печатных головок

Уход за печатными головками всегда имеет определяющее значение для обеспечения оптимальных результатов печати. Принято различать ежедневный уход и периодический уход.

Ежедневный уход и техническое обслуживание

Пробная печать и стандартная очистка

Не забывайте выполнять пробную печать перед повседневной работой и после ее завершения. Также по мере необходимости выполняйте данную процедуру техобслуживания во время повседневной работы. стр. 38, "Тест печати и стандартная чистка"

Периодический уход и техническое обслуживание

Средняя и интенсивная чистка

Если после стандартной очистки (стр. 19, "Пробная печать и стандартная очистка") не все дюзы печатают, выполните более мощную очистку, "среднюю очистку" два или три раза. Если состояние не улучшилось, попробуйте еще более мощную процедуру очистки ("интенсивную очистку")..

стр. 53, "Средняя и интенсивная чистка»

Ручная чистка

Выполняйте каждый день, если внутренние элементы машины склонны к загрязнению из-за распыления чернил

P. 56, "Выполнение рчуной чистки"

***Печатные головки являются компонентами, подверженными износу. Требуется периодическая замена, в то время как периодичность замены зависит от условий применения. Вы можете приобрести их у авторизованного дилера компании Roland DG Corp.**

Если не удается прочистить дюзы

Средняя и интенсивная чистка

Если не удается устранить выпадение сопла методом стандартной очистки, попробуйте среднюю очистку. Если средняя очистка не устранила проблему, выполните интенсивную очистку.

POINT!

При средней очистке расходуется больше чернил, чем при стандартной очистки. При интенсивной очистке расходуется больше чернил, чем при средней очистке. Поскольку возможно повреждение печатных головок, если выполнять очистку слишком часто, не выполняйте очистку чаще, чем это необходимо.

Процедура

Нажмите CLEANING

CLEANING
MEDIUM CL.

Нажмите ▼ или ▲ для выбора "Medium."
Если "Medium" не помогает, выберите "Powerful."
Нажмите ►

MEDIUM CL.
A B C

Нажмите ◄ ► для выбора группы головок, которые Вы хотите прочистить
Нажмите ▼ ▲ для выбора группы. Повторите Для всех групп, для которых необходима чистка.

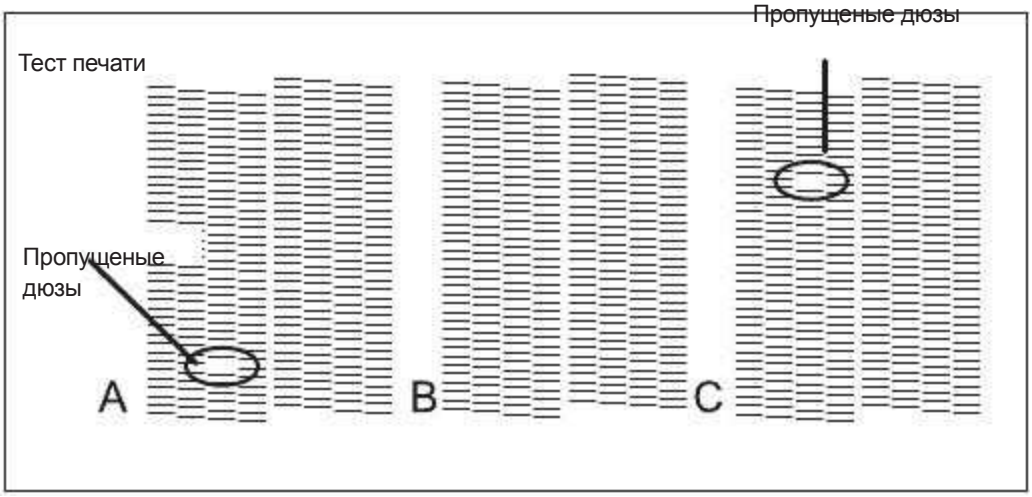

Group A Group B Group C

Изучите результаты под различными углами в хорошо освещенном месте. Используйте отраженный свет для визуальной проверки..

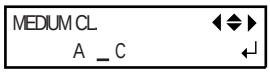

Нажмите ENTER

If You Chose "MEDIUM CL."

Появится экран, показанный на рисунке, после чего начинается очистка.

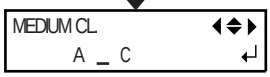

После ее завершения снова появляется экран, показанный на рисунке..

Если выбран "POWERFUL CL."

Проверьте сливную емкость.

Если количество слитой жидкости приближается к верхней отметке, извлеките емкость, слейте имеющуюся жидкость, после чего установите емкость на место.

Нажмите ENTER

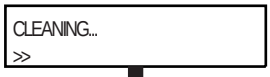

The screen shown in the gure appears.

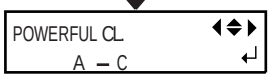

Появляется экран, показанный на рисунке, после чего начинается очистка.

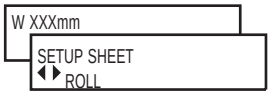

Нажмите MENU ◄ **для возврата в главное меню original screen.**

Если требуется ручная чистка

Выполняйте раз в месяц или чаще

Чтобы гарантировать стабильные результаты вывода на печать, выполняйте ручную очистку чаще, чем раз в месяц

Рекомендуем проводить ручную очистку при появлении любого их перечисленных ниже симптомов

Если возникли следующие симптомы и вы не можете устранить их при помощи функций автоматической очистки, таких как стандартная очистка, выполните ручную очистку. Замена скребка также может оказаться эффективным решением для устранения данных симптомов..

P.64, "Замена смахивающей резинки"

Дюзы не печатают	Кляксы	Пыление
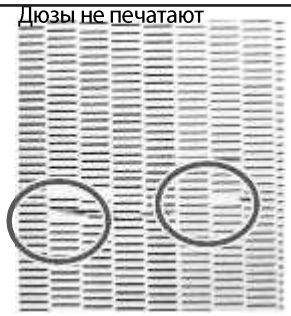	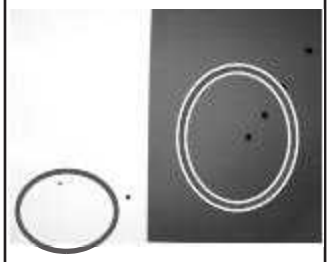	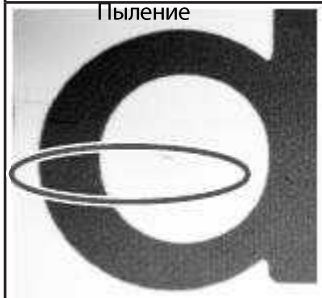
Дефекты на растре, вызванные пылью на головках	Чернила скапливаются в пыли или грязи, прилипшей к печатным головкам, и капают на объект печати.	Явление, при котором пыль или грязь скапливается на печатной головке

* После того, как будут израсходованы чистящие палочки и чистящая жидкость, используемые для ручной очистки, вы можете приобрести их у вашего авторизованного дилера Roland DG Corp.
* Печатные головки являются компонентами, подверженными износу. Требуется их периодическая замена в зависимости от интенсивности использования. Вы можете приобрести их у вашего авторизованного дилера Roland DG Corp.

Выполнение ручной чистки

IMPORTANT!

Важные указания по данной процедуре

> Для ручной очистки необходимо использовать входящую в комплект чистящую жидкость, чистящие палочки и предлагаемый в продаже стеклоочиститель. Подготовьте их заранее.

> Перед выполнением данной операции уберите объекты печати.

>Чтобы предотвратить высыхание головок, завершите данную процедуру в течение максимум 10 минут. Через 10 минут раздается звуковое предупреждение.

> Никогда не используйте никаких других инструментов кроме входящих в комплект чистящих палочек. Ватные палочки или другие ворсовые приспособления могут повредить головки. Если вы израсходовали чистящие палочки, вы можете приобрести новые у вашего авторизованного дилера Roland DG Corp.

> Используйте одну чистящую палочку на каждый цикл очистки. Повторное использование чистящих палочек может снизить качество печати.

> Не погружайте чистящую палочку, которая была использована для очистки, в чистящую жидкость. Она может загрязнить жидкость.

> Никогда не трите поверхность сопла головок.

> Вытирайте губками очень аккуратно, прилагая минимальное давление. Никогда не трите, не скребите ими

.

⚠ Звуковое предупреждение раздается спустя 10 минут после начала процедуры. Остановите работу и закройте переднюю крышку. Затем нажмите ENTER , чтобы выйти из меню ручной очистки.
После этого начните процедуру сначала.

1. Переключение в режим ручной очистки головки.

Нажмите MENU

MENU SUB MENU	**Нажмите** ▼ . **Нажмите** ► **Затем** ▲
SUB MENU MAINTENCE	**Нажмите.** ►
MAINTENCE CLEANING	**Нажмите** ENTER
OPEN MAINTE- NANCE COVER	ENTER . Каретка переместится в левую часть принтера.
OPEN SIDE COVER	

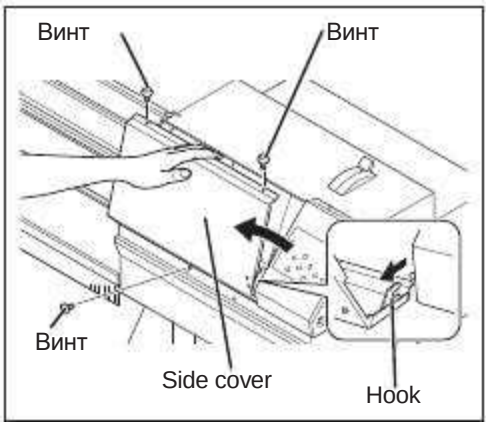

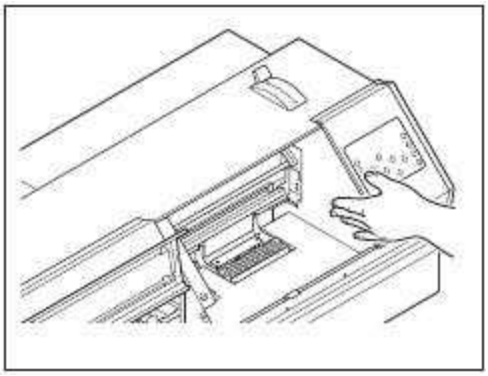

Прикоснитесь в точке, показанной на рисунке (под крышкой картриджей с чернилами) для отвода статического электричества..

FINISHED?
↵

Подготовка завершена, когда появится данное экранное меню..

2. Очистка с использованием чистящей палочки.

Смочите чистящую палочку чистящей жидкости.

С особой тщательностью удалите волокнистую пыль (ворс).

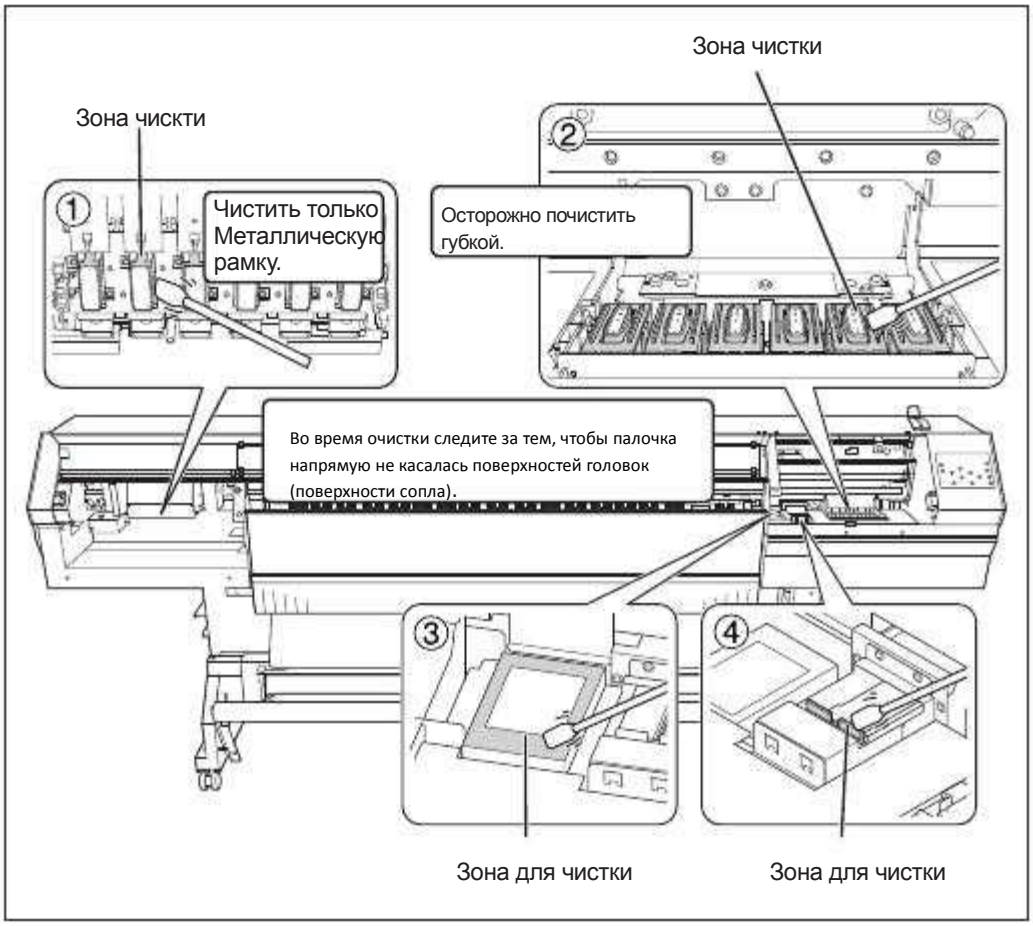

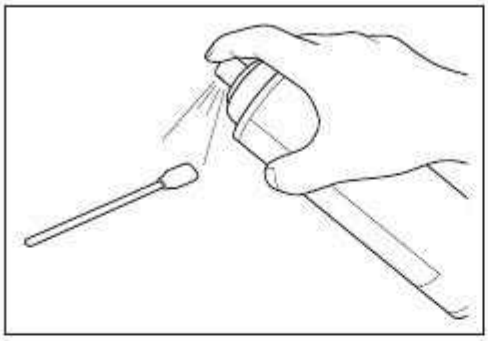

Нанесите стандартный бытовой

Стеклоочиститель на чистящую палочку.

Используйте новую чистящую палочку..

Тщательно удалите пыль.

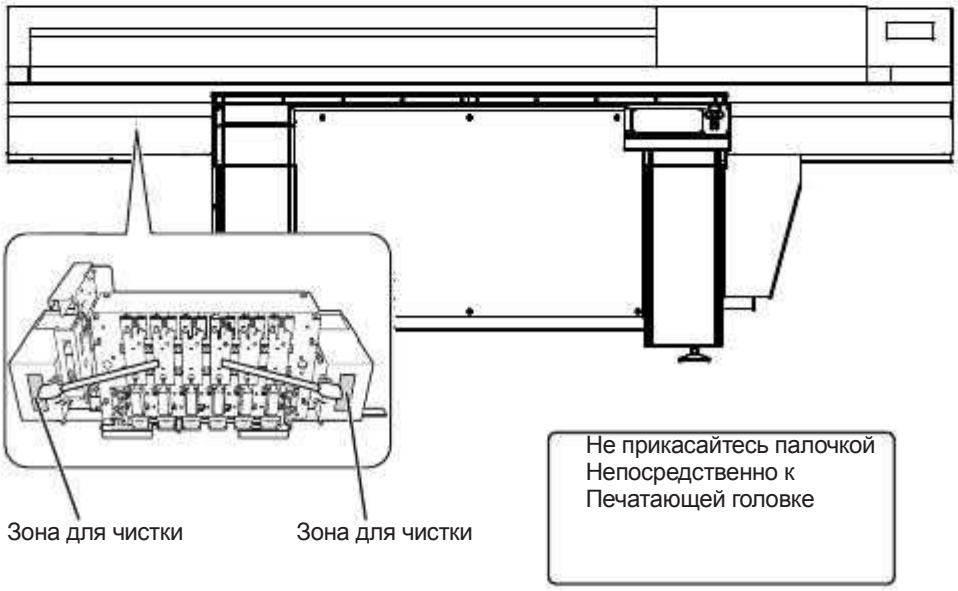

POINT! Очистка поверхности головки в качестве крайней меры

Если не все дюзы печатают и/или смещение точек не удалось устранить несмотря не многократное выполнение очистки, в качестве крайней меры вы можете очистить поверхность головки. Поскольку поверхность головки (поверхность сопла) является крайне чувствительным механизмом, следите за тем, чтобы операция выполнялась осторожно и не спеша. Данная операция является экстренной мерой. Она может повредить исправные элементы в зависимости от симптомов, что лишь усугубит проблему. Если у вас возникли вопросы, обратитесь к вашему авторизованному дилеру Roland DG Corp.

Процедура

Нанесите большое количество чистящего раствора на чистящую палочку.

Осторожно прижмите чистящую палочку к поверхности головки (поверхности сопла).

Прижимайте ее аккуратно и осторожно, чтобы сопло головки пропиталось чистящей жидкостью.

Никогда не трите палочкой о поверхность или прижимайте ее силой

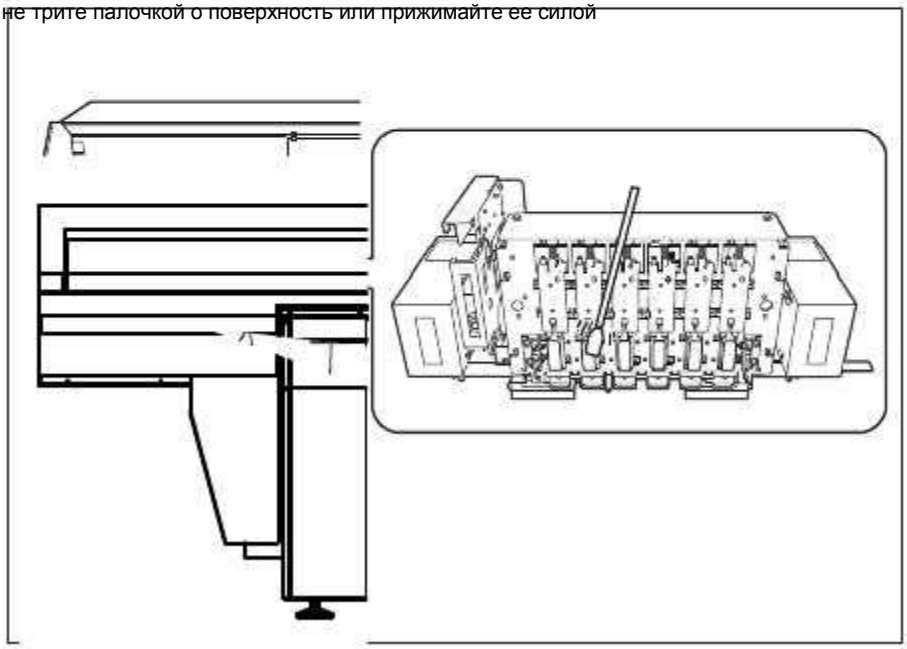

3. Выход из режима ручной чистки.

Нажмите ENTER

```
CLOSE SIDE
        COVER ↵
```

Нажмите ENTER

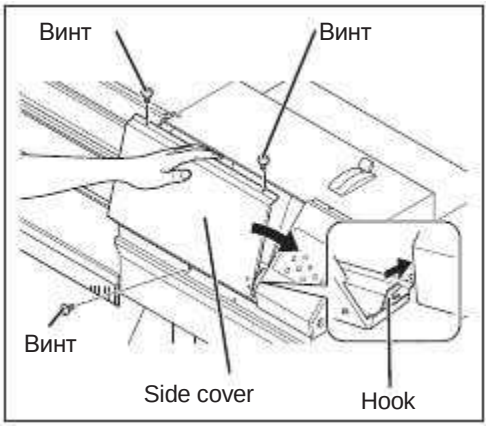


```
CLOSE FRONT
        COVER ↵
```

```
CLEANING...
>>
```

Нажмите ENTER

Головка переместится в правую часть принтера, на парковку.

```
CLOSE MAINTE-
NANCE COVER ↵
```

Нажмите ENTER

4.

Проведите проверку результатов, напечатав стандартный тест.

P. 38, "Тест печати и стандартная чистка"

Замена белых чернил

В рамках данной операции все белые и глянцевые чернила внутри принтера сливаются, после чего производится внутренняя очистка. Чернила заливаются снова после очистки. Для выполнения данной операции требуется два чистящих картриджа SOL INK. Белые чернила склонны к осаждению и могут затвердеть, если оставить их на продолжительное время. По этой причине дефекты подачи чернил, включая выпадение точек, появляются чаще, чем у других чернил, даже если используется функция очистки (стандартная, средняя или интенсивная) или ручная очистка.

IMPORTANT!

Во время выполнения данной операции расходуется большое количество чернил. Выполняйте данную операцию, если все процедуры, такие как "Стандартная", "Средняя", "Интенсивная" и "Ручная" очистка, а также меры по устранению дефектов подачи чернил (таких как выпадение точек) не дали желаемого результата.

стр.49, "Ежедневное обслуживание," стр. 53, "Если нормальная чистка не эффективна," стр. 55, "Еженедельное обслуживание"

Процедура

Нажмите MENU

MENU
INK RENEWAL

Нажмите ▲

Нажмите ENTER .

CHECK
DRAIN BOTTLE

Нажмите ENTER .

REMOVE CARTRIDGE
123456

Слоты 5 и 6

SET CL-LIQUID
123456

Слоты 5 и 6

RENEWING INK . . .
>>>>>>

①
②
③

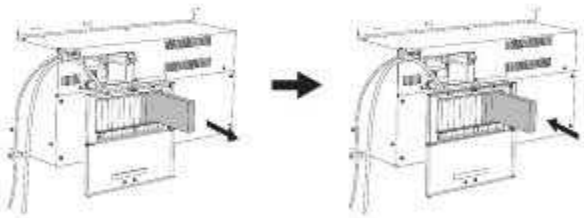

REMOVE CL LIQUID
123456

RENEWING INK . . .
>>>>>>>>>>>>

Дейтсвуйте согласно сведениям на дисплее

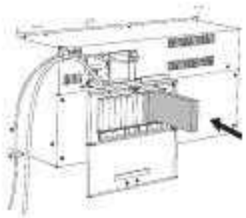

SET CARTRIDGE
123456

RENEWING INK . . .
>>>>>>>>>>>>>>>>>>>>

MENU
INK RENEWAL

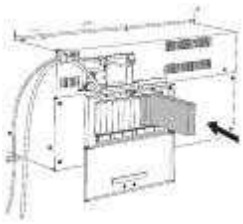

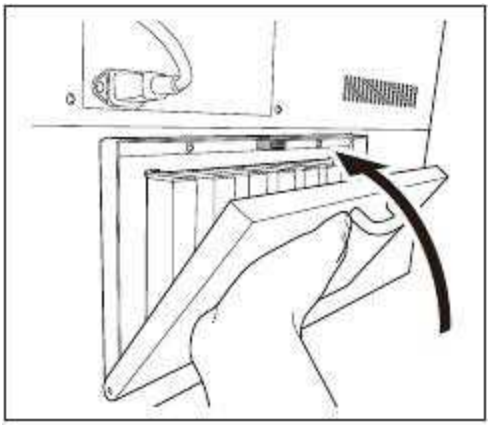

Закройте крышку картриджей с чернилами и переднюю крышку.

W XXXmm
SETUP SHEET
ROLL

Нажмите MENU ◄ **для выхода в главное меню**

Замена смахивающей

TIME FOR
WIPER REPLACE ↵

Скребки являются компонентами, которые вы используете при очистке печатных головок. Если на экране появляется сообщение, аналогичное тому, которое показано на рисунке, это означает, что деталь необходимо заменить. Для замены используйте новые детали. Для получения информации о приобретении скребков обратитесь к вашему авторизованному дилеру Roland DG Corp.

Если во время замены скребка раздалось звуковое предупреждение.

Звуковое предупреждение раздается через 10 минут после начала операции. Остановите работу и закройте переднюю крышку. Нажмите ENTER для выхода из меню замены скребка. После этого начните процедуру заново.

ВНИМАНИЕ

⚠ Резкое движение машины может стать причиной травм..

1. Display the [REPLACE WIPER] menu.

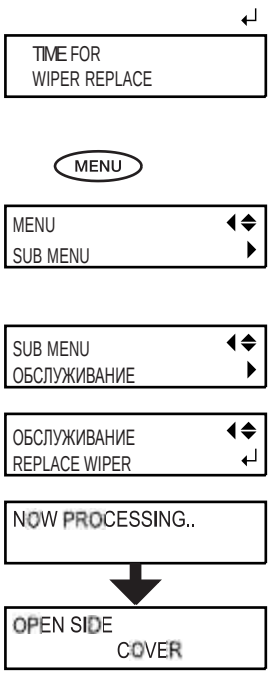

ENTER

MENU

Нажмите ▼

Нажмите ► **затем ▲.**

Нажмите ► **затем ▼.**

Нажмите ENTER

Появляется каретка печатной головки, а затем экранное меню, показанное на рисунке..

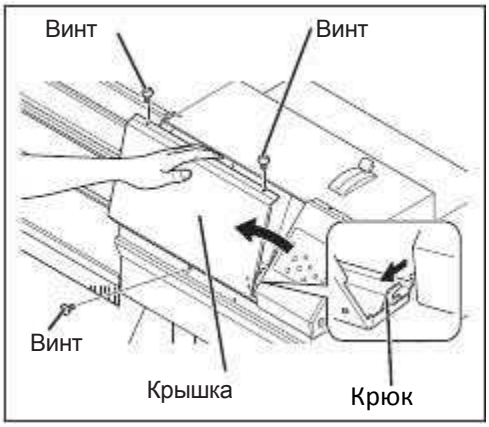

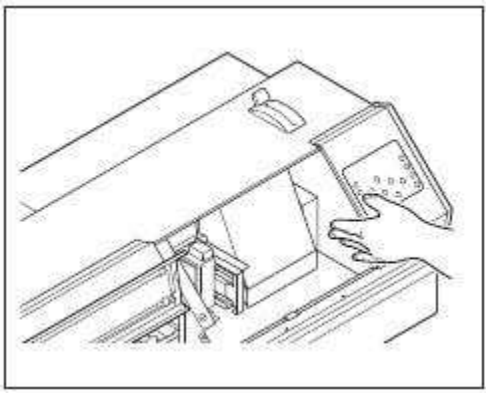

Прикоснитесь в точке, показанной на рисунке, (под крышкой картриджей с чернилами) для отвода статического электричества.

FINISHED? ↵

Подготовка будет завершена, когда появится данный экран

2. Замена смахивающих резинок.

Снимите старые резинки.
Снимите с крюка и вытяните вверх.

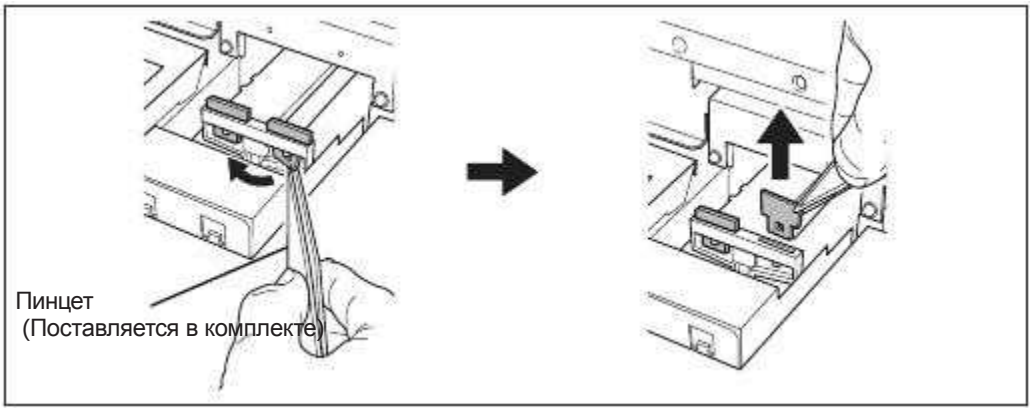

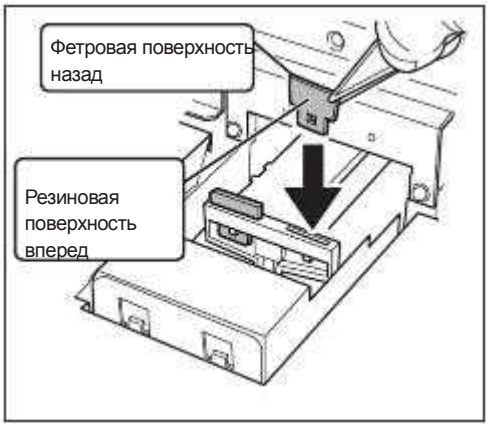

Установите новые резинки.

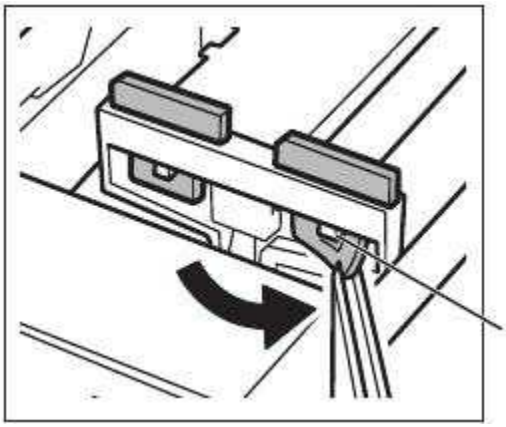

Зацепите за крюк

3. Выход из меню замены смахивающих резинок.

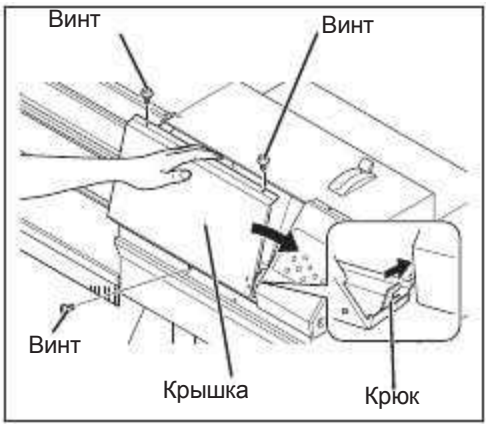

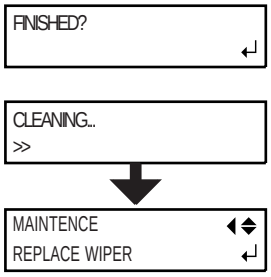

Нажмите ENTER

После выхода из меню замены скребков экран возвращается в меню, показанное на рисунке.

4.

Сделайте тест печати, чтобы проверить результат.

P. 38, "Тест печати и стандартная чистка"

Если машина не используется долгое время

Поддержание работоспособности

Вкючайте питание не реже 1 раза в 2 недели. Когда вы включите питание, машина автоматически проведет чистку для предотвращения засыхания печатающих головок. Полное отключение машины на длительное время может привести к повреждениею печатающих головок.

Неиспользуемая машина должна находиться в помещении с температурой от 5 до 40˚C и влажностью от 20 to 80% без конденсата. Температура ниже 5 градусов может навредить машине

Аварийная сигнализация

PRESS THE POWER
KEY TO CLEAN

Данное напоминание информирует Вас о необходимости включить машину Раз в месяц. Данное сообщение сопровождается звуковым сигналом.
Если вы увидели это сообщение, включите принтер. Вы сможете снова Выключить его, когда все операции по чистке будут выполнены.
Эта функция работает, когда у вас включено жесткое питание (выключатель сзади Машины. Мы рекомендуем никогда не выключать его.

Важная информация о сливе чернил

INK CONTROL
PUMP UP

INK CONTROL
HEAD WASH

Данная машина имеет функцию полного слива чернил с использованием картиджей SOL INK.
Долгое пребывание машины без чернил может повредить печатающие головы.
Если чернила были залиты в машину однажды, они не должны заканчиваться.

Глава 4
Подробно о фукнциях

Использование функции предустановки..... 70
Проведение точной калибровки двунаправленной печати.....70
Saving the Various Settings to the Preset..... 73
Загрузка сохраненной предустановки..... 74
Наименование предустановки..... 74
Использование функции корректировки..... 76
Корректировка функции двунаправленной печати....76
Высокоточаная корректировка функции двунаправленной печати..... 77
Типы материала и его размещение.....78
Настройка высоты головки под толщину материала...78
Расширение зоны печати методом сокращения краев....79
Ускорение печати на узких материалах..... 80
Предотвращение проблемы пропадания дюз.....82
Замена типа чернил..... 83
Замечания о процессе замены чернил..... 83
Процедура замены чернил..... 84

Проведение точной калибровки двунаправленной печати

Проведите настройку двунаправленной печати (если требуется, то высокоточной). Это необходимо для следующей процедуры. Если вы меняете настройку высоты головы, сделайте это до начала процедуры.

P. 122, "Настройка высоты головки под толщину материала"

Если меняется используемый материал. Если требуется дальнейшая настройка для улучшения качества печати сделайте корректировку двунаправленной печати.

P. 76, " Корректировка функции двунаправленной печати **"**

1. Output a test pattern.

Нажмите. MENU

MENU
ADJUST BI-DIR

Нажмите ▼ **несколько раз до появления сообщения как слева**

Нажмите ► **затем** ▲

ADJUST BI-DIR
DETAIL SETTING

Нажмите ►

DETAIL SETING
TEST PRINT

Нажмите ENTER

Тест печати будет выполнен.

Когда печати окончена, Нажмите MENU **затем** ◄

Снимите переднюю крышку 2.

Нажмите ▼ **и переместите головку в положение, в котором вы сможете хорошо рассмотреть тест печати.**

DETAIL SETING
TEST PRINT

Повторите шаги, для вывода на экране сообщения Как слева.

Нажмите ▼

DETAIL SETTING
SETTING NO.1

Нажмите ►

2. Enter the adjustment value.

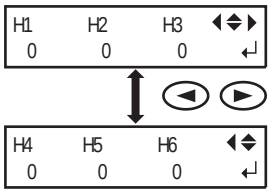

Нажмите ◄ ► для выбора от H1 до H6.
Нажмите ▲ ▼ внесения значения для диапазона H1 - H6.
Нажмите ENTER

Выберите наиболее точно совмещенные две линии.

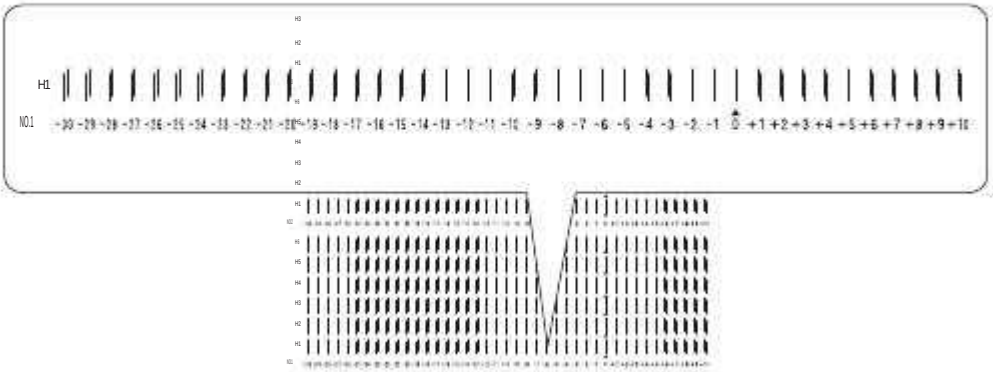

Проверьте отпечатки под разными углами в хорошо освещенном помещении
.

Если вы не видите "H5" или "H6" (например при использовании белого материала)
Если вы не можете рассмотреть "H5" или "H6" (например на белом материале), установите значение "H5" и "H6" такое же, как для "H4."

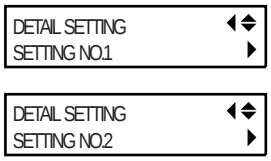

Нажмите ▼

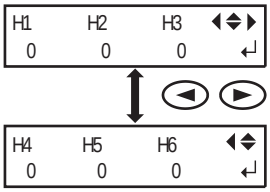

Когда корректировка закончена, Нажмите ENTER

Установите крышку 2.

Если вы используете жесткий материал, Нажмите ▲ и сдвиньте каретку назад.

Нажмите MENU ◄

Для перехода в главное меню.

Процедура

Нажмите MENU

MENU
PRESET

Нажмите ▼
Нажмите ► **затем** ▼

PRESET
SAVE

Нажмите ►

SAVE
NAME1

Нажмите ▲ ▼
Нажмите ENTER **для применения настройки.**
Настройка будет сохранена в меню.

W XXXmm
SETUP SHEET
◄► ROLL

Нажмите MENU ◄
для перехода в главное меню.

Описание

При помощи меню [PRESET] вы можете легко изменить множество параметров, в зависимости от типа материала. Выполнение множества настроек параметров под тип материала при каждой смене материала может причинить неудобство. Поэтому, очень удобно сохранять пользовательские преднастройки под наиболее часто используемые материалы. При следующей смене материала, вам останется только подгрузить сохранённую преднастройку для этого материала . Ниже перечислены параметры, которые можно сохранить в ячейку пользовательской преднастройки.

[ADJUST BI-DIR SIMPLE SETTING]	P. 76, «Корректировка двунаправленной печати»
[ADJUST BI-DIR DETAIL SETTING]	P. 77, "Высокоточная корректировка двунаправленной печати
[SIDE MARGIN], [FRONT MARGIN]	P.79, "Расширение печати за счет уменьшения полей"
[FULL WIDTH S]	P.80, "Ускорение печати на узких материалах"

P. 74, "Загрузка сохраненной предустановки," p. 74, "Наименование предустановки"

Процедура

Нажмите MENU

MENU PRESET	**Нажмите** ▼ **Нажмите** ► **дважды.**
LOAD NAME1	**Нажмите** ▲ ▼ **выбора имени.** **Нажмите** ENTER **для подтверждения.**
SETUP SHEET ◄► ROLL	Настройки будут сохранены, и машина выйдет в главное меню.

Описание

Загружает сохранённые преднастройки для материалов. Вы можете выбрать одну из восьми преднастроек. (Если ячейкам не присвоены номера вы можете выбирать от NAME1 до NAME8. Если вы загрузите предустановку, когда SETUP светится, SETUP перестанет светиться. Чтобы начать печать, Нажмите SETUP и сделайте все необходимые приготовления

Процедура

Нажмите MENU

MENU PRESET	**Нажмите** ▼ **Нажмите** ► **затем** ▲ .
PRESET NAME	**Нажмите** .
NAME NAME1	**Нажмите** ▲ ▼ **Нажмите** .
NAME S_	**Нажмите** ▲ ▼ **для ввода буквы.** **Когда буква выбрана, Нажмите** . ► Вы можете выбрать буквы от "A"до "Z," и от "0" до "9," и символ тире "-". Всего выможете вбить до 15символов включая пробелы.
NAME SAMPLE_	**Нажмите** ▲ ▼ **для ввода буквы.** **Вводите другие буквы аналогично.**

Когда ввод завершен, то, Нажмите ENTER для сохранения.

W XXXmm
SETUP SHEET
◀ ▶ ROLL

Нажмите MENU ◀
Для перехода к главному меню.

Описание

Эта функция дает возможность присвоения имени каждой ячейке преднастроек.
Для присвоения имени ячейке преднастройки доступны символы от "A" до "Z", от "0" до "9" и "-" . Вы можете ввести до 15 символов, включая пробелы.

Использование функции коррекции

Корректировка функции двунаправленной печати

Процедура

Нажмите MENU

MENU
ADJUST BI-DIR

Нажмите ▼
Нажмите .

ADJUST BI-DIR
TEST PRINT

Нажмите .
Будет напечатан тест.
Когда тест печати готов, Нажмите ▼ ►

SIMPLE SETTING
0 ▶ -6

Нажмите ▲ ▼ **для выбора значения.**
Нажмите **для подтверждения.**

Выберите значение, где две линии совпадают наиболее точно.

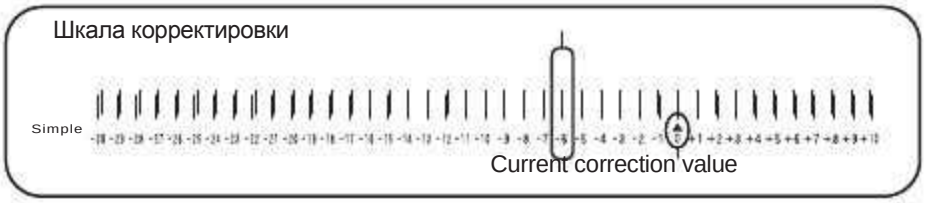

W XXXmm
SETUP SHEET
◀ ▶ ROLL

Нажмите MENU ◄
Для перехода к главному меню.

Описание

Режим двунаправленной печати (в котором головы печатают при прямом и обратном движении каретки) значительно увеличивает скорость печати, но появляется вероятность смещения проходов относительно друг друга. Процедура исправления этого смещения является двунаправленной настройкой. Это смещение меняется в зависимости от высоты головы и толщины материала, поэтому рекомендуется делать настройку для того материала, который вы используете.

Высокоточная корректировка функции двунаправленной печати

Если требуется дополнительная коррекция, к примеру, если корректировка при помощи [SIMPLE SETTING] не улучшает качество печати, используйте более точную настройку [DETAIL SETTING]..

Настройка высоты печатающей головки в зависимости от толщины материала

Процедура

Нажмите MENU

MENU
HEAD HEIGHT

HEAD HEIGHT
MIDDLE ▶ HIGH

Нажмите ▼
Нажмите ►

Нажмите ▲ ▼ **для выбора.**

HIGH: используется для работы с материалом который может подниматься во время печати.
MIDDLE: стандартное положение (рекомендовано).
LOW: для печати мелкого текста с высоким разрешением.
* Если вы используете положение головы "HIGH" или "LOW", то это может сказаться на качестве печати. Обратитесь к Описанию"ниже для получения подробной информации

Нажмите ENTER **для подтверждения.**

Описание

Некоторые материалы могут коробиться и волнообразно деформироваться во время печати, увеличивая опасность контакта с печатающей головкой. Если вы используете такие проблемные материалы, установите высоту головы в верхнее положение "HIGH".
Если положение каретки печатающих голов установлено в режим "HIGH", это может сказаться на качестве печати. В случае если качество печати недостаточное, обратитесь к следующим разделам:

P. 76, "Корректировка функции двунаправленной печати," p. 77, " Высокоточная корректировка функции двунаправленной печати " p.82, "Предотвращение пропадия дюз"

Выберите "LOW" если нужно печатать мелкий текст.

Настройка по умолчанию

[HEAD HEIGHT]: MIDDLE

Расширение зоны печати методом сокращения краев

Процедура

Нажмите MENU

MENU
SUB MENU

Нажмите ▼ **несколько раз до появления сообщения как слева.**
Нажмите ►

SUB MENU
SIDE MARGIN

Нажмите ▼ **несколько раз до появления сообщения как слева**
Нажмите ►

SIDE MARGIN
10mm ► 5mm

Нажмите ▲ ▼ **для выбора "5 мм"**
Нажмите ENTER **для подтверждения.**

SETUP SHEET
◄► ROLL

Тип материала.

Если режим "SHEET SETUP" в любое значение, кроме "RIGID," на этом
Процедура закончена.
Если "SHEET SETUP" установлен в "RIGID," выполните следующие шаги.

Нажмите MENU **.**

MENU
SUB MENU

Нажмите ▼ **несколько раз до появления сообщения как слева**
Нажмите ►

SUB MENU
FRONT MARGIN

Нажмите ▼ **несколько раз до появления сообщения как слева**
Нажмите ►

FRONT MARGIN
10mm ► 25mm

Нажмите ▲ ▼ **для выбора "25 мм"**
Нажмите ENTER **для подтверждения.**
Данная процедура только для режима "RIGID" в меню"SETUP SHEET".

Описание

"SIDE MARGIN" это настройка отступа от левого и правого краев материала или от правой прижимной пластины до соответствующего левого или правого края области печати. Вы можете выбрать "5 мм", "10 мм", или "25 мм". Выбирая "5 мм", вы увеличиваете область печати.
Однако обратите внимание: в случае использования прозрачных материалов, выбор установки в "5 мм", может привести к печати по прижимным пластинам

Настройка "FRONT MARGIN" определяет расстояние от переднего края материала до области печати. Вы можете выбрать "5 мм", "10 мм", или "25 мм". Выбирая "5 мм", вы увеличиваете область печати.

Настройки по умолчанию

[SIDE MARGIN]: 10mm (6/16 inch)
[FRONT MARGIN]: 10mm (6/16 inch)

Процедура

Нажмите MENU

MENU
SUB MENU

Нажмите ▼
Нажмите ►

SUB MENU
FULL WIDTH S

Нажмите ▼
Нажмите ►

FULL WIDTH S
FULL ▶ OFF

Нажмите ▲ ▼ **для выбора.**

"SHEET" расстояние прохода головы соответствует ширине материала.

OFF

"OFF" расстояние прохода головы соответствует ширине выходных данных. Движение головы ограничивается необходимым минимумом, это приводит к максимальному ускорению печати. Однако, за счет того, что скорость продвижения материала в этом положении не постоянная, цвета могут ложиться неровно

FULL

Данная настройка обеспечивает постоянную скорость продвижения материала..

Нажмите ENTER **для подтверждения.**

W XXXmm
SETUP SHEET
◀ ▶ ROLL

Нажмите MENU ◄
Для выхода в главное меню.

Описание

Эта настройка позволяет сократить время печати, снизив ширину движения головы до необходимого минимума. Эффективно при печати на узких материалах.

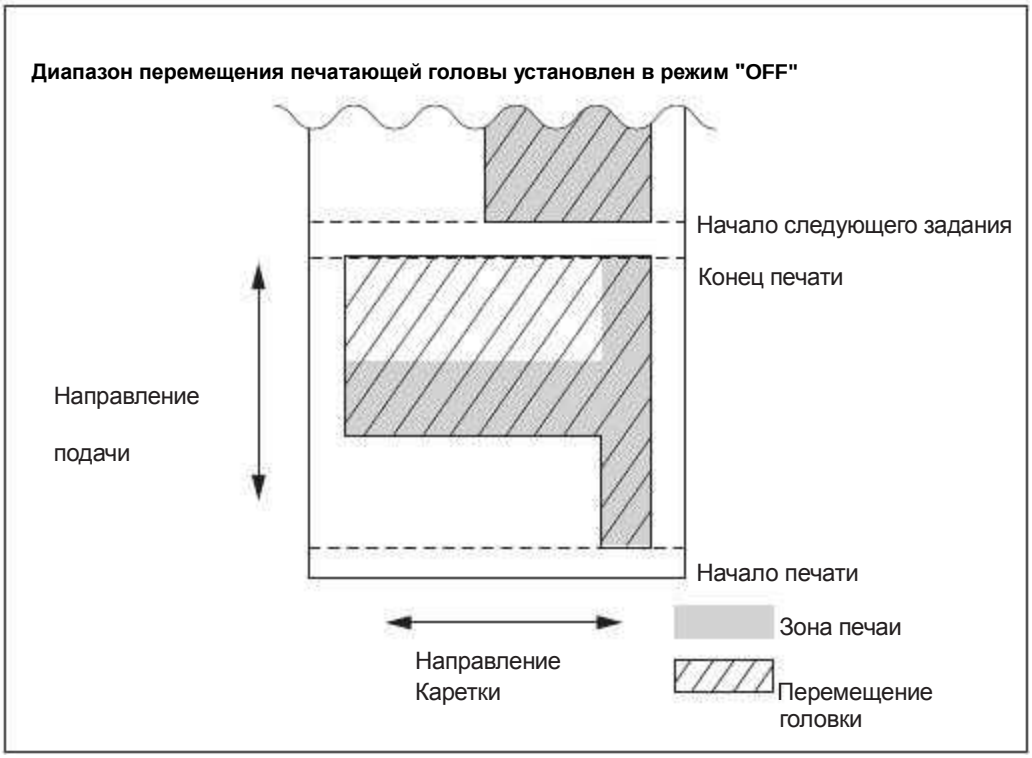

Настройка по умолчанию

[FULL WIDTH S]: FULL

Процедура

Нажмите MENU

MENU SUB MENU	**Нажмите** ▼ **Нажмите** .
SUB MENU PERIODIC CL.	**Нажмите** ▼ **Нажмите** .
PERIODIC CL. NONE ▶ 10 min	**Нажмите** ▲ ▼ **чтобы выбрать PAGE.**

При этой установке автоматическая чистка выполняется перед печатью каждого задания.

от 5 до 990 минут

Автоматическая чистка выполняется, когда совокупное время печати достигнет заданного значения.

В режиме NONE автоматические чистки не выполняются.

Нажмите ENTER **для подтверждения.**

W XXXmm SETUP SHEET ◀ ▶ ROLL	**Нажмите** MENU ◀ **Для перехода к главному меню.**

Описание

При использовании материалов склонных к статике, печати в условиях низких температур или, если положение головки установлено в положение “HIGH", чернила имеют тенденцию скапливаться на поверхности печатающих головок. При некоторых условиях чернильные капли могут попасть на поверхность материала. В таких случаях используйте эту функцию. Скопившиеся чернила будут удалены и печать продолжится.

Использование "PAGE" или значения пауз между чистками от "5 минут" до "990 минут", приводит к более длительному времени печати

Настройка по умолчанию

[PERIODIC CL.]: NONE.

Замена типа чернил

Замечания о процессе замены чернил

INK CONTROL
HEAD WASH

На этой машине вы можете поменять тип чернил, используя функцию [HEAD WASH].

Однако вы должны учитывать следующее:

Чернила, допустимые к применению на данной машине только ECO-UV ink и ECO-UVS ink.

Вы можете выбрать только режим [ECO-UV CMYKWW] (*3)если вы переводите ECO-UVS на ECO-UV.

ECO-UV CMYKGIGI ECO-UVS CMYKWW (*4)	OK
ECO-UV CMYKWW ECO-UVS CMYKWW	OK
ECO-UV CMYKGIW ECO-UVS CMYKWW	OK
ECO-UVS CMYKWW ECO-UV CMYKGIGI	Not OK
ECO-UVS CMYKWW ECO-UV CMYKWW	OK (*5)
ECO-UVS CMYKWW ECO-UV CMYKGIW	Not OK

(*1) Cyan, magenta, yellow, и black ECO-UV картриджи плюс два картиджа лака.

(*2) Cyan, magenta, yellow, и black ECO-UV картриджи, один лак и один белый.

(*3)Cyan, magenta, yellow, и black ECO-UV картриджи плюс двабелых.

(*4) Cyan, magenta, yellow, и black ECO-UVS картриджи плюс два белых.

(*5) Если вы испоьзуете схему [ECO-UV CMYKGIGI] или [ECO-UV CMYKGIW] заправленную в новый принтер, Вы не можете заменить ECO-UVS на ECO-UV.

Процедура замены чернил

Для данной процедуры потребутся 4 промывочных SOL INK картриджа. Приготовьте их перед началом.

1.

Откройте крышку блока картриджей.

If

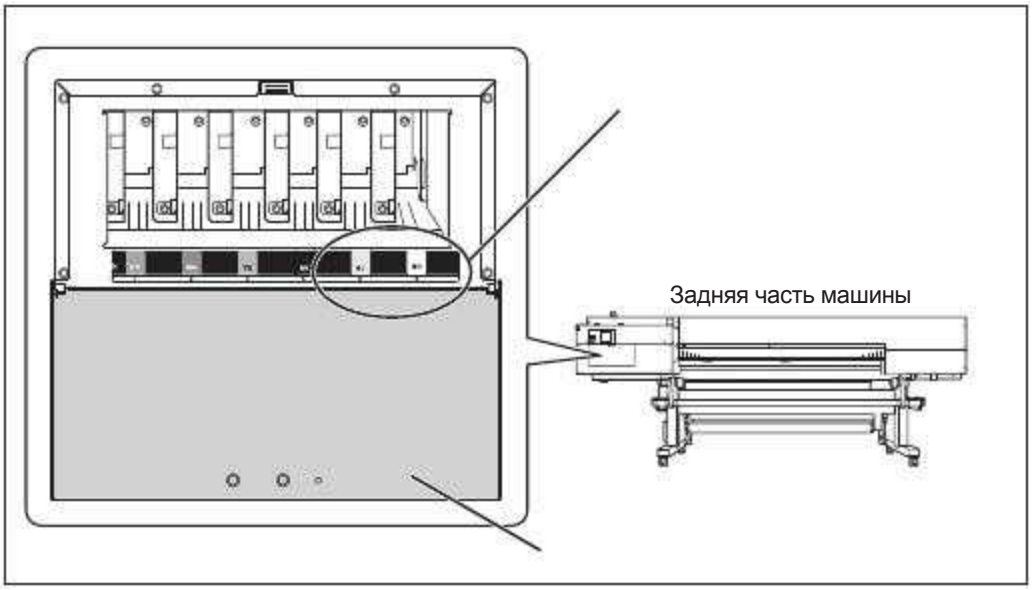

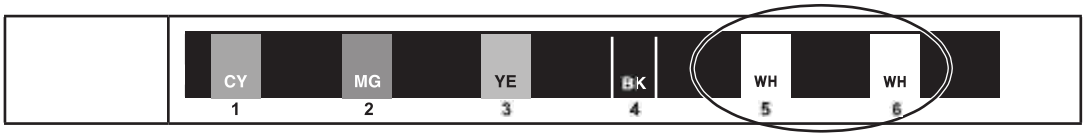

2. Слив чернил и прочистка.

IMPORTANT!

Вставьте картридж соотвественно цвету. Если вы перепутаете картриджи, это приведет к серьезным, сложно решаемым проблемам. В этом случае свяжитесь с вашим дилером Roland DG Corp.

Нажмите MENU

MENU SUB MENU	**Нажмите** ▼ **несколько раз до появления сообщения как слева** **Нажмите** ►
SUB MENU INK CONTROL	**Нажмите** ▲ **несколько раз до появления сообщения как слева** **the left appears.** **Нажмите** ► ▲ .
INK CONTROL HEAD WASH	**Нажмите** ENTER
CLEANING LIQUID IS REQUIRED	**Нажмите** ENTER
CHECK DRAIN BOTTLE	**В процессе будет обильный слив чернил в емкость.** Опустошите ее перед началом. **Нажмите** ENTER

После чистки, питание автоматически выключидся.

⚠WARNING

⚠CAUTION

.

Во время слива чернил из сливной емкости, предохраняйте ее от попадания прямых солнечных лучей. Поскольку чернила закрепляются УФ-излучением, попадание света может закрепить остатки чернил, и привести Емкость в негодность..

Выливаемая жидкость токсична. Никогда не выливайте ее в обычную мусорную корзину!
Также не сливайте в реки и другие водоемы.

3. Закачка чернил.

Включите питние.

Выберите тип чернил

<Если меняете ECO-UV ink>

SELECT INK TYPE
ECO UV CMYKWW

Нажмите ▲ ▼
Нажмите ENTER

<Если меняете на ECO-UVS ink>

SELECT INK TYPE
ECO UVS CMYKWW

Нажмите ▲ ▼
Нажмите ENTER

После окончания операции закройте крышку отсека картриджей.

IMPORTANT!

Если вы испольуете Roland VersaWorks

Убедитесь, что выполнили процедуру инициализции. Без этого вы несможете печатать.

Процедура

-

[Roland VersaWorks] - [Roland VersaWorks] - [Initialize Application].

Кликните [Yes] **-**
Для подтверждения.

Кликните [OK] когда увидите предупреждение об инициализации.

Запустите VersaWorks.

Настройка [Printer Settings]появится. Это происходит потому, что после инициализации Настройки принтера сбиваются,и вам надо указать их заново.

Сделайте настройки принтера

Когда вы делаете инициалзацию Versa Works, настройки Roland@NET также сбиваются. Сделайте их заново.

Chapter 5
Администрирование

Печать привязочных меток 88
Печать привязочных меток..... 88
Управление выводом на печать..... 89
Печать системного отчета..... 89
Что делать, если кончаются чернила..... 89
Отображение остатка материала..... 90
Контроль остатка материала, если материала
был изменен..... 91
Печать остатка материала..... 92
Системное управление принтером..... 93
Настройка активации спящего режима
(Power Saving Function)..... 93
Отключение спящего режима (Power Saving Function)93
Просмотр сведений
о машине 94
Установка заводских значений..... 95

Печать привязочных меток

Используйя программу RIP Versa Works вы можете напечатать привязочные метаки. За информацией по их Печати обратитесь к инструкции по программе.

IMPORTANT!

Метки добавленные вручную в графическом редакторе, могут быть не прочитаны.

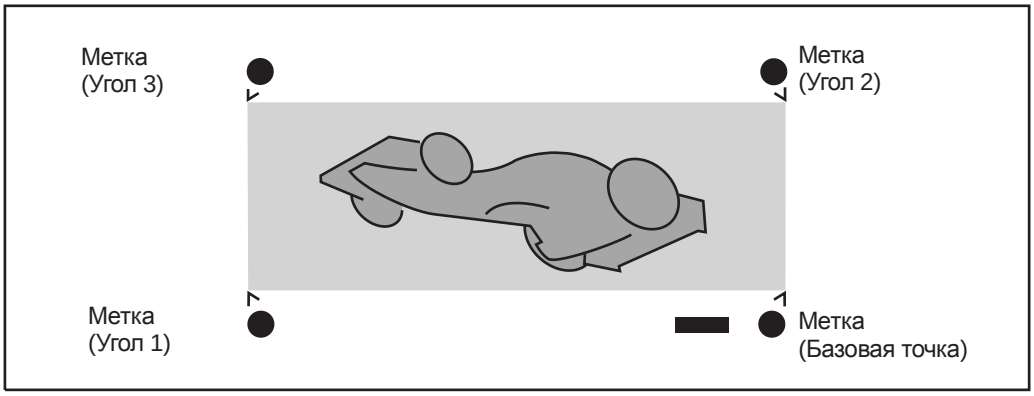

Печать системного отчета

Печать системной информации содержит список сведений о состоянии машины.

Нажмите MENU

MENU
SUB MENU

Нажмите ▼
Нажмите ►

SUB MENU
SYSTEM REPORT

Нажмите ▼
Нажмите ENTER
Печать начнется.

Нажмите MENU ◄ **для возврата в главное меню**

В следующем меню вы можете назначить действие машины на случай окончания чернил.

Нажмите MENU

MENU
SUB MENU

Нажмите ▼
Нажмите ►

SUB MENU
INK CONTROL

Нажмите ▲
Нажмите ►

EMPTY MODE
STOP ▶ CONT.

Нажмите ▲ ▼
"STOP": машина встает на паузу до момента замены картиджа

"CONT" (continue): Печать продолжается, но принтер
Подает звуковой сигнал об окончании чернил.
Нажмите ENTER

W XXXmm
SETUP SHEET
◀ ▶ ROLL

Нажмите MENU ◄ **для возврата в главное меню**

Описание

"STOP": Учитывая то, что переход в режим паузы может сказаться на отображении цвета, рекомендуется обеспечить достаточное количество чернил до начала печати.
"CONT": Чтобы заменить картридж, вам необходимо дождаться окончания печати или нажать PAUSE , чтобы приостановить процесс печати. Заметьте, что в этом режиме, печать не останавливается автоматически, даже если чернила закончились полностью.

Настройка по умолчанию

[EMPTY MODE]: STOP

Вы можете отобразить в меню количество оставшегося материала. Установив количество оставшегося материала, эта величина будет отображаться в начальном меню до тех пор, пока ее значение не достигнет

нуля.

Нажмите MENU

MENU
SHEET REMAIN

Нажмите ▲
Нажмите ► **, затем** ▼

SHEET REMAIN
SET LENGTH

Нажмите ►

SET LENGTH
0.0 m ▶ 25.0 m

Нажмите ▲ ▼

Нажмите ENTER

W XXXXmm L XX.Xm

Нажмите MENU ◄ **для возврата в главное меню**

SETUP SHEET

Описание

Если вы отмените замер убрав материал из аппарата или подняв Рычаг загрузки, значение величины оставшегося материала замигает на дисплее. При смене материала в аппарате значение величины оставшегося материала не обновляется. Повторяйте процедуру по внесению в память количества оставшегося материала каждый раз при смене материала. Вы можете сделать настройку для автоматического появления этого меню каждый раз при смене материала. Обращайтесь к следующей части " Вывод автоматического уведомления о вводе остатка материала при каждой смене материала". Количество оставшегося материала, отображаемое на дисплее, приблизительно, т.е. не является абсолютно точным

Введите остаток SET LENGTH 0.0 m ▶ 25.0 m ↵ в любое время, когда снимаете материал.

Нажмите MENU

MENU
SHEET REMAIN ▶

Нажмите ▲
Нажмите , **затем** ▲

SHHET REMAIN
AUTO DISPLAY ▶

Нажмите ►

AUTO DISPLAY
DISABLE ▶ ENABLE ↵

Нажмите ▲ ▼
Нажмите ENTER
Если выбрать "ENABLE," то нужно выставить [SHEET TYPE] в режим "OPAQUE"

P. 123, "использование прозрачного материала"

W XXXmm
SETUP SHEET
◀ ▶ ROLL

Нажмите MENU ◄ **для возврата в главное меню**

Описание

Установка опции в положение "ENABLE" будет автоматически выводить меню [SHEET REMAIN], каждый раз, при смене материала и совершении замера. Убедитесь что в меню [SHEET TYPE] (смтр. стр. 121, "Использование прозрачного или глянцевого материала") установлена настройка "OPAQUE." Если в меню [SHEET TYPE] установленна настройка "CLEAR," [SHEET REMAIN] не отображается автоматически

Настройка по умолчанию

[AUTO DISPLAY]: DISABLE

This prints the amount of media remaining that is displayed at the top menu.

Нажмите MENU

MENU SHEET REMAIN	**Нажмите** ▲ **Нажмите** ►
SHHET REMAIN PRINT MEMO	**Нажмите** ENTER Печать начнется.
W XXXXmm L XX.Xm	**Нажмите** MENU ◄ **для возврата в главное меню**

Описание

Эта функция отвечает за печать отображенного на дисплее остатка материала. Используйте эту функцию, когда хотите сделать отчет по остатку материала. Данный отчет позволит вам установить остаток материала при последующей загрузке этого же рулона. Важно, что, в таком случае, выполнение следующей загрузки этого материала следует начинать с того места где напечатан отчет. После печати отчета по остатку материала, прежде чем начать печать задания, рекомендуется отрезать кусок материала с отчетом.

Нажмите MENU

MENU SUB MENU	Нажмите ▼ Нажмите ►
SUB MENU SLEEP	Нажмите ▲ Нажмите ►
INTERVAL 30min ▶ 15min	Нажмите ▲ ▼ Нажмите ENTER
W XXXmm SETUP SHEET ◀ ▶ ROLL	Нажмите MENU ◄ для возврата в главное меню

Настройка по умолчанию

[INTERVAL]: 30 мин

Нажмите MENU

MENU SUB MENU	Нажмите ▼ Нажмите ►
SUB MENU SLEEP	Нажмите ▼ Нажмите ► затем ▼
SLEEP SETTING	Нажмите ►
SETTING ENABLE ▶ DISABLE	▲ ▼ Нажмите ENTER
W XXXmm SETUP SHEET ◀ ▶ ROLL	Нажмите MENU ◄ для возврата в главное меню

Настройка по умолчанию

[SETTING]: ENABLE

Для настройки сети обратитесь к руководству по запуску

Нажмите MENU

MENU
SYSTEM INFO.

Нажмите ▲

Вы можете просмотреть следующую информацию.
[MODEL]: Модель
[SERIAL NO.]: Серийный номер
[INK]: Тип чернил
[FIRMWARE]: Версию прошивкуи
[NETWORK]: Настройки сети (IP-адрес и т.п.)

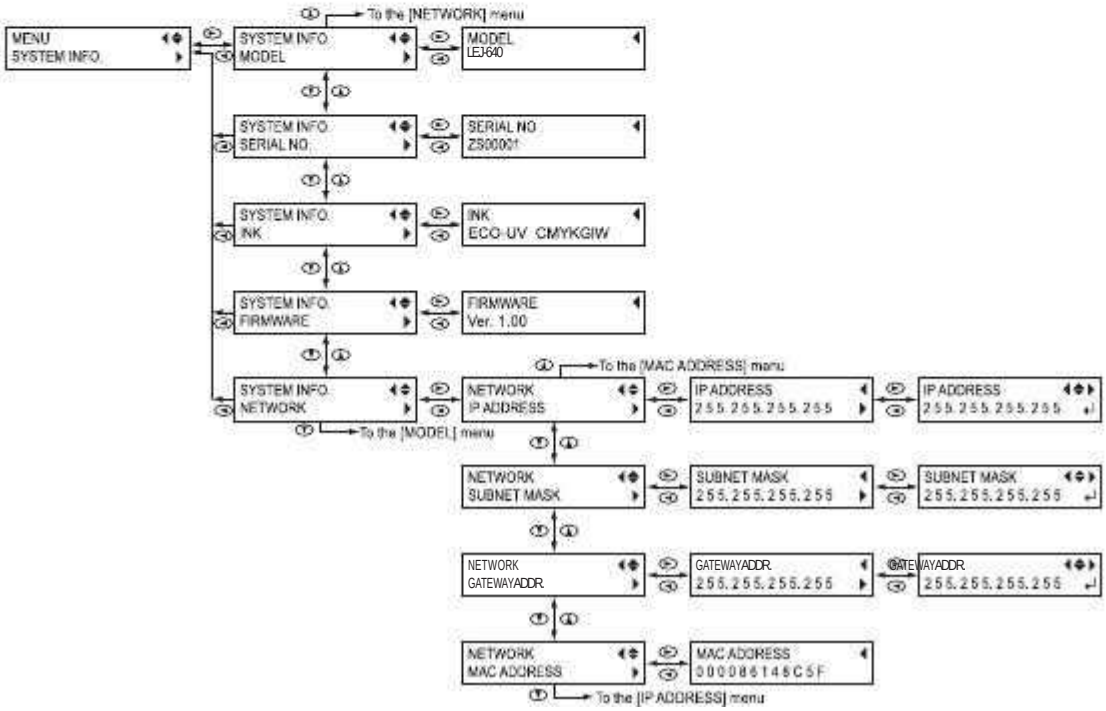

Данное меню позволяет сбросить все настройки и вернуться к заводским установкам. Однако, установки [MENU LANGUAGE], [LENGTH UNIT], и [TEMP. UNIT] не изменятся на заводские..

Нажмите MENU

MENU SUB MENU	**Нажмите** ▼ **Нажмите** ►
SUB MENU FACTORY DEFAULT	**Нажмите** ▼ **Нажмите** ENTER

Глава 7
Что делать если? (FAQ)

Принтер не работает.....97
Принтер не включается.....
Не происходит срезание материала .....
Подмотка не работает .....
Качественная печать невозможна 100
Печать некачественная и результат имеет полошение ....
Бледные или неправильно переданные цвета.....
Носитель пачкается или повреждается во время печати...
Если остановилась печатающая каретка 103
Что нужно сделать в первую очередь .....
Если печатающая каретка по-прежнему не двигается .....
Если появляются сообщения 107
Если появляются сообщения об ошибках 108

Принтер не работает

Принтер не включается

Включено ли основное питание?

Включите основное питание кнопкой сзади, после чего включите питание на передней панели, и убедитесь, что кнопка подсветилась.

☞ стр. 36, "Включение принтера"

Светится ли кнопка (SET UP)?

Печать не будет выполнена, если индикатор (SET UP) не светится. Опустите рычаг загрузки, закройте переднюю крышку 1, и нажмите клавишу кнопку (SET UP).

Закрыта ли передняя крышка?

Закройте все крышки.

Отображается ли основное меню?

Основное меню

```
W XXXmm
```

Если основное меню не отображается, отправка данных с компьютера невозможна. Зайдите в основное меню нажав (MENU), а затем (◄).

☞ стр. 67, "Подготовка к получению данных с компьютера"

Светится ли кнопка (PAUSE)?

Если подсвечивается кнопка (PAUSE), все операции приостановленны. Для восстановления работы нажмите (PAUSE). (PAUSE) погаснет и печать будет продолжена.

☞ стр. 69, "Пауза и отмена печати"

Не закончились ли чернила?

```
1      2 ■■   3 ■■   4 ■■
5 ■■   6 ■■
```

После отправки данных на принтер появился экран как на рисунке и принтер подал звуковой сигнал. Операция будет остановлена. После замены картриджа процесс будет продолжен.

☞ стр. 85, "Как заменить картриджы" стр. 130, "Определение порядка действий в случае если закончились чернила"

Не появилось ли сообщение об ошибке?

☞ стр. 153, "Если появляются сообщения" стр. 155, "Если появляются сообщения об ошибках"

Подключен ли кабель?

Проверьте подключение кабеля питания

☞ "Руководство по установке"

Все ли в порядке с сетевым соединением?

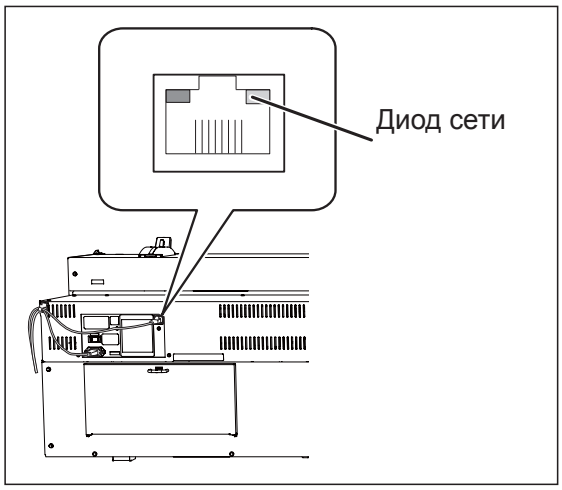

Если диоды на сетевой карте не мигают, это значит, что настройки сети были сделаны не правильно. Попробуйте подключить компьютер и принтер в один хаб, или соединить их кроссовером. Если в этом случае печать будет выполняться, проблема кроется в сети. Обратитесь к администратору офисной сети.

Корректно ли введены сетевые настройки?

Если кабель соединён нормально и проблем в сети нет,убедитесь что указан правильный IP-адрес. Адрес на компьютере и принтере должен быть одинаковым. Убедитесь что выбранный IP-адрес не конфликтует с другими устройствами, что RIP определяет IP-адрес принтера, не появляются сообщения о данной, или других ошибках.

☞ "Руководство по установке," стр. 136, "Просмотр информации о системе"

Номально ли работает RIP?

Убедитесь, что RIP работает нормально, после чего выключите и снова включите основное питание.

☞ " Краткое руководство Roland VersaWorks"

Не холодно ли в комнате с принтером?

Используйте машину в диапазоне температур от 20 до 32°C.

Не происходит срезание материала

Установлено ли отрезной нож?

Если отрезной нож не установлен, вы не сможете срезать материал.

☞ стр. 109, "Замена отрезного ножа"

Проверьте не установлено ли "RIGID" в меню "SHEET SETUP"?

Если установлен режим "RIGID", то вы не сможете воспользоваться отрезным ножом.

Подмотка не работает

Подключена ли подмотка?

Соедините кабель подмотки с аппаратом. Чтобы выполнять подмотку автоматически включите переключатель AUTO.

☞ "Руководство по установке," стр.75 "Условия использования системы подмотки"

Не находится ли автоматический переключатель в положении [OFF]?

Установите переключатель в нужное положение в зависимости от направления подмотки материала.

Качественная печать невозможна

Печать некачественная и результат имеет полошение

Корректно ли отображается тест дюз?

Выполните тест печати и убедитесь, что отображены все точки. Если отображены не все точки - выполните чистку.

☞ стр. 65, "Тест-печать и Очистка" стр. 93, "Если нормальная очистка головок не эффективна" стр. 103, "В случае если не удается избавиться от нерабочих дюз на белом цвете"

Правильно ли подобрана высота головы?

Печать в верхнем "HIGH" положении [HEAD HEIGHT] грубее чем в нижнем [MIDDLE] или [LOW]. Печатайте в положении "MIDDLE", за исключением тех случаев когда необходима печать в положении "HIGH".

☞ стр. 120, "Настройка высоты печатающей головки в зависимости от толщины материала"

Выполнена ли настройка шага подачи материала?

Неточность шага подачи материала может отрицательно сказаться на качестве изображения и стать причиной горизонтального полошения. Обязательно корректируйте шаг подачи для каждого используемого материала или используйте настройки родного профиля.

☞ стр. 118, "Настройка расхождений в направлении движения материала (корректировка подачи материала)"

Произведена ли настройка двунаправленной печати?

При выполнении печати в двунаправленном режиме, используйте подменю [ADJUST BI-DIR] для выполнения настройки. Оптимальное значение может меняться в зависимости от толщины используемого материала. В случае если настройки выполненные при помощи [SIMPLE SETTING] не позволяют получить качественный результат, выполните настройки при мощи [DETAIL SETTING].

☞ стр. 117, "Настройка расхождения при двунаправленной печати" стр. 118, "Более точная настройка расхождения при двунаправленной печати"

Правильный ли выбран режим печати?

Даже если при правильных настройках температуры печать неудовлетворительная, попробуйте выбрать более качественный режим печати. Настройки, в зависимости от материала могут сильно изменяться, и не обеспечивать высокое качество даже в максимальном режиме. Обязательно настройте цветовой профиль и RIP в соответствии с выбранным материалом.

Принтер установлен по уровню, и находится в устойчивом положении?

Никогда не устанавливайте машину с риском падения, а также в местах, подверженных вибрации. А также на принтер не должны дуть устройства перемещения воздуха (вентилятор, кондиционер и т.п.), всё это может существенно сказаться на качестве печати.

Попадают ли на принтер прямые лучи солнечного света?

Никогда не устанавливайте принтер в местах, где он будет подвержен попаданию солнечного света. Это может существенно повлиять на качество печати УФ-чернилами, а также повлечь иные проблемы.

Материал загружен и установлен корректно?

Если материал загружен неправильно, и не имеет возможности плавно перемещаться, качественная печать невозможна. Убедитесь что материал верно установлен.

☞ стр. 37, "Загрузка материала" стр. 148, "Подача материала не плавная"

Нет ли на материале вздутия, волн или морщин, высотой более 0.5 мм?

Используйте Roland VersaWorks для установки печати в однонаправленном режиме. Если это не решает проблемы, подберите другой материал для выполнения этой задачи.

☞ стр. 56, "Настройка однонаправленной печати (Roland VersaWorks)"

Корректны ли настройки меню [PRESET]?

Если установки в меню [PRESET] не соответствуют установленному материалу, высокое качество печати недоступно. Проверьте и, при необходимости, оптимизируйте настройки.

☞ стр. 60, "Установки материала" стр. 114, "Использование функции Предустановленных настроек"

Бледные или неправильно переданные цвета

Встряхнули ли вы картриджи перед установкой?

Обязательно встряхивайте новые картрижи перед установкой.

Не покороблен ли материал?

Если носитель покорблен, есть риск его выпадания из под ролика, а также неравномерной печати.

☞ стр. 148, " Подача материала не плавная"

Печать продолжалась после паузы?

Если поставлена пауза, при продолжении в месте остановки может быть видна полоса. По возможности избегайте остановок процесса. Помните, что машина встаёт в паузу по умолчанию в случае, если заканчиваются чернила. Перед печатью длинного задания убедитесь что чернил достаточно. Также печать может быть приостановлена, если с компьютера не успели уйти данные. Мы рекомендуем сначала полностью отриповать файл, после чего отправлять задание на печать.

Принтер установлен по уровню, и находится в устойчивом положении?

Никогда не устанавливайте машину с риском падения, а также в местах, подверженных вибрации. Кроме того, на принтер не должны дуть устройства перемещения воздуха (вентилятор, кондиционер и т.п.) - все это может существенно сказаться на качестве печати.

Корректны ли значения операционных параметров?

При включении параметров [FULL WIDTH S] и [PERIODIC CL.], возможны неравномерные цвета. Если вы изменяли значения данных параметров, рекомендуем вернуть значения по умолчанию.

☞ стр. 125, "Ускорение печати для узких материалов" стр. 127, "Предотвращение появления загрязнения на материале"

Принтер подвержен резким изменениям окружающей среды?

Большие колебания температуры и влажности могут снизить качество печати. Перед началом печати убедитесь, что в помещении с принтером правильная температура и влажность, и во время печати они будут оставаться стабильными.

Корректны ли настройки меню [PRESET]?

Если установки в меню [PRESET] не соответствуют установленному материалу, высокое качество печати недоступно. Проверьте и, при необходимости, оптимизируйте настройки.

☞ стр. 114, "Использование функции Предустановленных настроек"

Носитель пачкается или повреждается во время печати

Не контактирует ли материал с печатающей головкой?

Положение головки может быть слишком низким. Также может быть некорректно загружен, или покороблен материал.

☞ стр. 120, "Настройка высоты печатающей головки в зависимости от толщины материала", стр. 148, "Подача материала не плавная"

Нет ли загрязнений на печатающей головке?

Причины, приведённые ниже могут привести к появлению клякс:

- Пыль на печатающей головке или материале.
- Чернила, попавшие на головку вследствие контакта головки с материалом.

Если есть подобные проблемы, почистите головку вручную.

☞ стр. 95, "Ежемесячное обслуживание принтера"

- Слишком низкая влажность.

Используйте машину только если влажность в помещении находится в пределах 35 - 80 % (без конденсата).

Не загрязнены ли прижимные ролики?

Периодически очищайте их.

☞ стр. 91, "Очистка"

Правильно ли прижимные ролики прижимают жесткий материал к столу?

Откорректируйте положение материала на столе так, чтобы все ролики полностью доставали до поверхности материала, а также прижимали материал полностью к печатному столу. Если не все ролики будут правильно расположены на материале, материал все равно будет подан через принтер. Обратите внимание, в зависимости от типа и характеристик материала, прижимные ролики могут оставлять следы вмятин на материале.

☞ стр. 51, "Убедитесь, что прижимные ролики корректно расположены на материале"

Если остановилась печатающая каретка

Если печатающая каретка остановилась в зоне рабочего стола, немедленно уведите ее оттуда, чтобы предотвратить высыхание печатающих голов.

Что делать в первую очередь

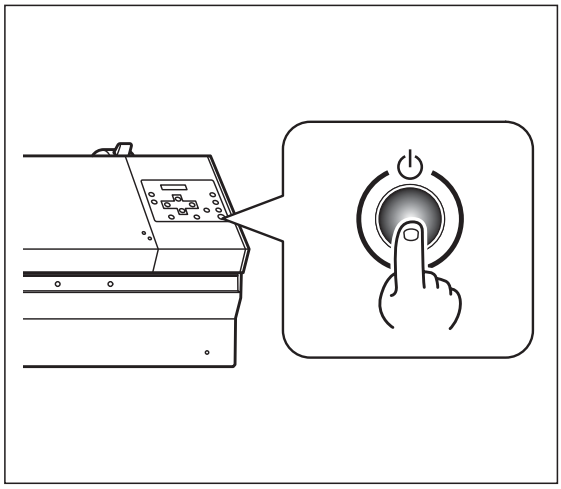

Отключите питание кнопкой на передней панели. Если материал замят, уберите его, после чего включите питание. Если печатающая каретка вернулась на свое парковочное место (под крышкой), значит все прошло успешно.

Если голова не пришла в движение

Если голова не пришла в движение, попробуйте выключить основное питание, а затем снова включить его, после чего включить принтер кнопкой на передней панели.

Если Каретка продолжает оставаться на месте

Если каретка продолжает оставаться на месте, проведите следующие экстренные меры и обратитесь к дилеру Roland DG Corp.

Порядок действий

1. 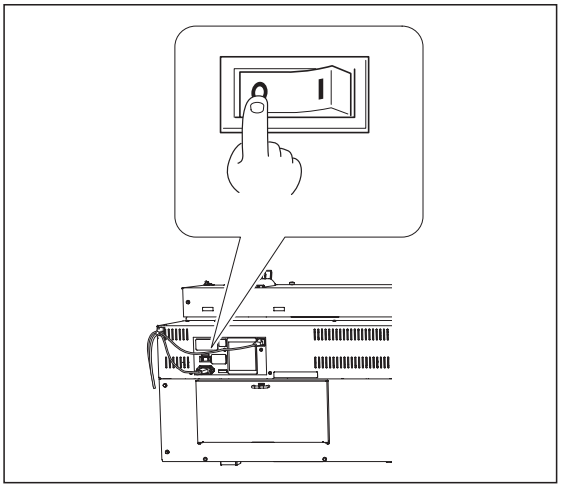

   Отключите основное питание.

2. **Откройте переднюю крышку 1.**

❸

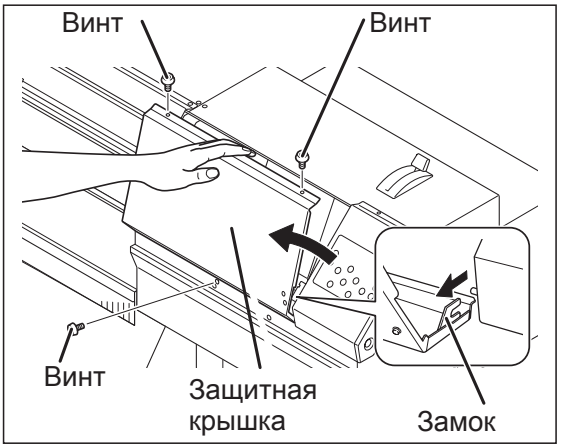

Снимите правую защитную крышку.

❹

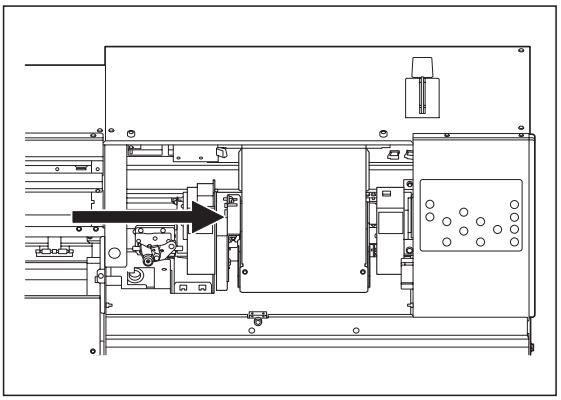

Вручную переместите головку в парковочную позицию.

❺

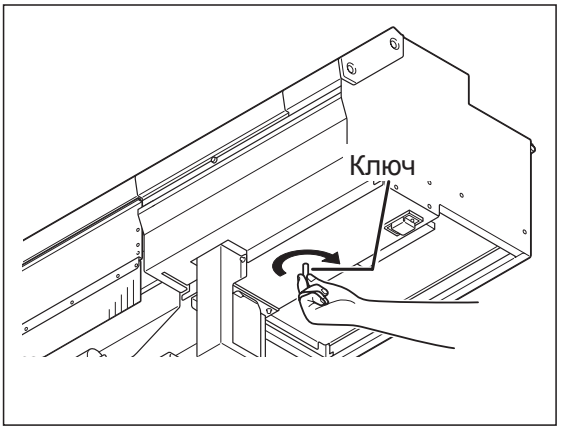

Вставьте ключ-трубку в отверстие (см. рис).

❻

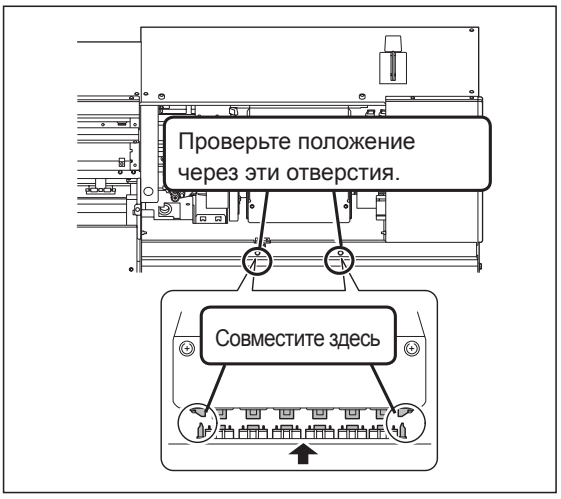

Убедитесь, что положение головок совпадает с положением парковок.

7

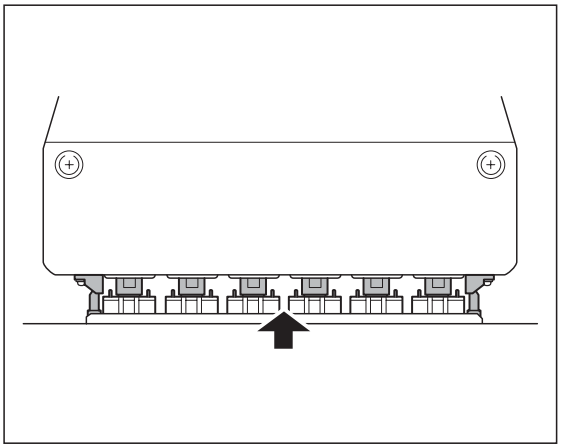

Крутите по часовой стрелке. Парковочный узел подойдет к голове.

8 **После соприкосновения парковок с головками сделайте еще 1-2 оборота трубкой.**

Убедитесь, что головы запаркованы плотно.

Если парковки не достают до печатающих головок, срочно обратитесь к дилеру Roland DG Corp.

Если появляются сообщения

Это системные сообщения, которые появляются на дисплее принтера и запрашивают стандартную операцию. Они не сообщают об ошибке. Следуйте за подсказками и выполняйте запрошенные операции.

[1 ■ 2 ■ 3 ■ 4 ■ 5 ■ 6 ■]

Осталось мало чернил. Замените картридж, номер которого мигает на экране, на новый.

[PRESS THE POWER KEY TO CLEAN]

Это сообщение появляется, когда принтер не использовался более 1 месяца. Включайте питание на панели хотя бы один раз в месяц.

☞ стр. 111, "Если аппарат длительное время не используется"

[CIRCULATING INK]

Данное сообщение появляется во время запуска в принтере процесса рециркуляции чернил. Это происходит автоматически, во избежание оседания белых чернил. Дождитесь пока сообщение исчезнет.

[SET CARTRIDGE]

Установите картридж в соответствующий слот.

[REMOVE CARTRIDGE]

Выньте картридж из слота, показанного на дисплее.

[CLOSE THE COVER (FRONT COVER, SIDE COVER или MAINTENANCE COVER]

Закройте переднюю 1, левую или правую крышку. Каретка не придет в движение пока одна из крышек открыта.

[SET CL-LIQUID]

Установите чистящий картридж SOL INK в указанный слот. Данное сообщение появляется в процессе чистки.

[REMOVE CL-LIQUID]

Выньте чистящий картридж SOL INK из указанного слота. Данное сообщение появляется в процессе чистки.

[END OF THE SHEET]

Край материала был обнаружен датчиком в процессе печати. Нажмите любую кнопку для сброса сообщения, после чего установите новый материал.

[SHEET NOT LOADED PRESS SETUP KEY]

Загрузите материал и нажмите (SET UP). Данное сообщение показывает что было получено задание на печать, но материал не установлен.

[INSTALL DRAIN BOTTLE]

Проверьте, установлена ли сливная емкость. Установите ее и нажмите кнопку ENTER .

[CHECK DRAIN BOTTLE]

Данное сообщение появляется в случае наполнения емкости чернилами. Для сброса сообщения нажмите ENTER . Таким образом вы перейдете в раздел [DRAIN BOTTLE], и будет необходимо опустошить емкость.

☞ стр. 89, "Утилизация отработанных чернил"

[CAN'T SETUP]

Данное сообщение появляется в случае если принтер определил что каретка печатающих голов может задеть материал. В этом случае измерение ширины материала будет прервано. Измените высоту печатающей головы и начните измерение ширины материала заново.

☞ стр. 54 "3. Введите толщину материала", стр. 120 "Настройка высоты печатающей головки в зависимости от толщины материала"

[REMOVE MEDIA CLAMPS]

Появляется при выполнении отрезки материала, когда установлены прижимные пластины. Отрезка материала начинается после того как вы сняли прижимные пластины и нажали ENTER . Нажатие ◄ при появлении этого сообщения отменяет процедуру.

[TIME FOR MAINTENANCE]

Пришло время чистить головы с использованием комплекта для чистки. После завершения нажмите ENTER .

☞ стр. 96, "Ручная очистка"

[TIME FOR WIPER REPLACE]

Пришло время заменить вайперы. После завершения нажмите ENTER .

☞ стр. 105, "Замена вайперов"

Если появляются сообщения об ошибках

Здесь описаны сообщения об ошибках, которые могут высвечиваться на дисплее, и меры по их устранению. Если предложенные действия не исправляют проблему или если появится сообщение об ошибке не описанное здесь - обратитесь к вашему авторизированному дилеру Roland DG Corp.

[TURN POWER OFF AND SET INK MODE]

Дополнительное питание было включено без предварительного выбора режима установки чернил.
Выключите дополнительное питание. Выберите режим установки чернил, а затем включите дополнительное питание.

☞ "Руководство по установке"

[CAN'T PRINT CROP CONTINUE?]

Размер задания, вместе с привязочными метками, больше чем, размер области печати на материале.
Для продолжения печати без исправления этого, нажмите (ENTER). После этого область , находящаяся вне зоны печати не пропечатается. Чтобы остановить вывод, прекратите посыл данных с компьютера и разожмите рычаг загрузки. Сделайте область печати/резки шире, загрузив другой материал или поменяв положение прижимных роликов, затем отправьте данные снова.

Размер данных на вывод слишком маленький.
Сделайте ширину данных по оси перемещения печатающей каретки не менее 65 мм. Для продолжения печати без исправления этого, нажмите (ENTER). В данном случае печать будет производиться без привязочных меток. Чтобы остановить вывод, прекратите отправку данных с компьютера и разожмите рычаг загрузки. Поменяйте размер данных и отправьте задание снова. Нет никакого ограничения размера данных по оси подачи материала (по направлению подачи материала).

[TEMPERATURE IS TOO HIGH **°C]

Температура в помещении, где установлен принтер, слишком высокая.
Отключите питание, печать не может быть продолжена. Охладите помещение до рабочего режима станка (15 - 32°C) и подождите охлаждения станка, после чего заново включите станок.

[SERVICE CALL xxxx]

Данная ошибка неразрешима без вмешательства сервисного центра Roland.
Запишите номер ошибки, и выключите питание. Свяжитесь с сервисным центром Roland DG для решения возникшей проблемы.

[SHEET SET ERROR SET AGAIN]

Кнопка (SET UP) была нажата при отсутствие материала.

Нажмите любую кнопку для удаления сообщения. Вставьте материал, опустите рычаг и нажмите (SET UP).

☞ стр. 37, "Загрузка материала"

В меню [SHEET TYPE] установлено "OPAQUE," но в принтер был загружен прозрачный материал.

Нажмите любую кнопку для сброса сообщения. Установите [SHEET TYPE] в значение "CLEAR," затем загрузите материал заново.

☞ стр. 121, "Использование прозрачного или глянцевого материала"

Загруженный материал слишком мал.

Нажмите любую кнопку для сброса сообщения. Загрузите материал подходящего размера.

Если в принтер загружен металлизированный или светоотражающий материал, а в меню [SHEET TYPE] установлено [OPAQUE].

Поднимите рычаг загрузки, установите [SHEET TYPE] [CLEAR], а затем снова измерьте ширину материала.

[TEMPERATURE IS TOO LOW **°C]

Температура в помещении, где установлен принтер слишком низкая.

Отключите питание, печать не может быть продолжена. Прогрейте помещение до рабочего режима станка (15 - 32°C) и подождите его нагрева, после чего заново включите станок.

[DATA ERROR CANCELING...]

Печать остановлена ввиду неправильных данных с компьютера.

Печать не может быть продолжена. Проверьте файл, соединение кабеля, после чего заново отправьте файл с момента загрузки материала.

[PINCHROLL ERROR LOWER PINCHROLL]

Кнопка (SET UP) была нажата до прижима материала роликами.

Нажмите любую кнопку для сброса ошибки. Опустите прижимной рычаг и нажмите (SET UP).

Прижимные ролики были подняты во время печати.

Печать будет отменена. Не поднимайте рычаг загрузки во время печати.

[WRONG CARTRIDGE]

Установлен картридж, несоответствующий ячейке.

Уберите картридж для стирания ошибки. Установите правильный картридж.

[WRONG HEAD IS INSTALLED]

Неподходящая печатающая головка была установлена на принтер.

Выключите дополнительное питание. После этого обратитесь к дирелу Roland DG Corp.

[AVOIDING DRY-UP TURN POWER OFF]

Печатающая головка паркуется во избежание перегрева.

Печать не может быть продолжена, выключите питание, затем включите снова. Откройте переднюю крышку если произошла аварийная остановка. Никогда не позволяйте головке долго пребывать в этом положении.

[MOTOR ERROR TURN POWER OFF]

Ошибка двигателя.

Печать не можеть быть продолжена, выключите питание. Если возможно, то кнопками на лицевой панели, а если нет, то вручную отведите голову в парковочное положение во избежания ее засыхания. Данная ошибка может быть вызвана массой причин, от замятия материала, до слишком тяжелого рулона.

Замятие материала.

Аккуратно снимите замятый материал.Печатные головы могли повредиться, потому перед печатью проведите чистку, а затем напечатайте тест, чтобы убедиться, что принтер готов к печати.

Тяжелый рулон.

Материал воздействовал на вал подачи с чрезмерной силой. Если это произошло, необходимо выполнить следующие действия для исправления ошибки. Поднимите рычаг загрузки, чтобы ослабить воздействие материала, затем выключите вторичное питание.

[CANCELED FOR MOTOR PROTECTION]

Перегрелся мотор помпы. Печать можеть быть продолжена после его остывания.

Нажмите любую кнопку для сброса ошибки. Дайте станку остыть в течение примерно 40 минут.

Глава 7

Расположение данных об электропитании и серииного номер 112

Расположение данных об электропитании и серийного номера

Серийный номер
Он потребуется вам для сервисной поддержки, покупки запасных частей и т.п..

Данные об электропитании
Используйте электрическую сеть в строгом соотвествии с Требованиями, указанными на данной табличке.

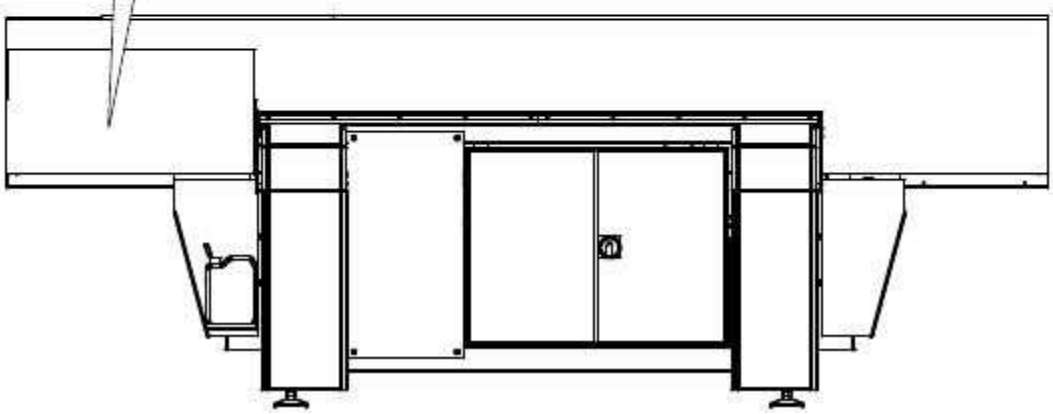

Технология печати		6 пьезоэлектричеких головок, UV LED (УФ-лампа)
Материал	**Размер**	Ширина 1625 mm; Длина 2100 мм (зависит от модели)
	Толщина	до 150 мм
	Масса	до 200 кг
Область печати *1		Ширина 1615 mm; длина 2100
Внешняя длина зоны печати *2		1870 мм
Чернила	**Тип**	ECO-UV/ECO-UVS – 220 мл, ECO-UV 440 мл
	Цвета	Голубой, Пурпурный, Желтый, черный, Белый и Лак (прозрачный) (Лак только в наборе ECO-UV)
Вакуумный прижим	**Привод**	2,2 KW (three-phase) with silencer system
	Зонирование	4 отдельных зоны (мм): 750x550, 800x1100, 1610x1300 и Полный стол
Сетевой интерфейс		Ethernet Base 10/100
Разрешение печати		До 1440 DPI
Подача		Шаговый двигатель 24000 импульсов/мм
Точность перемещения		Ошибка < 0,3% от расстояния, или +–0,3 мм (при 25°C)
Панель управления		LCD 6 дюймов
Режимы работы		+- 0.01 mm Повторяющийся, Загрузка, Возврат в нулевую точку
Определение материала		Ручное / Оптическое (лазерный индикатор) для непрозрачных мат.
Контроль поверхности		Оптический (лазерный индикатор)
Питание		AC 380В три фазы (3+ земля) сила тока 16A 50/60Hz
Энергопотребление	**Вакуумный насос**	2700 W
	Режим сна	150 W
Уровень шума		< 70 dB
Давление	**Working Vacuum level**	от 4 до 7 bar
	Расход воздуха	< 3 литров/в час
Окружающая среда	**Питание ВКЛ**	Температура : 20-32 °C, влажность 35-80% (без конденсата)
	Питание ВЫКЛ	Температура: 5-45 °C, влажность 20-80%(без конденсата)
Зона для работы		3184(L) x 3283(P) мм
Размеры для перевозки	**Размеры**	2225(L) x 3283(P) мм
	Минимально *4	1700(L) x 3233(P)
		895 мм
Масса	**Общая**	1000 кг
	Поддержка	на 4 точках диметром 120mm (1510 x 2910 mm)

*1 **Полныи размер машины с печатающим модулем**

*2 Распакованный размер, со снятым модулем принтера.

*3 Зависит от количества запусков вакуумного насоса. Насос запускается по команде контроллера.

*4 По запросу, за дополнительную оплату (специальная упаковка).

Машина должна использоваться только персоналом, обученным дилером Roland.

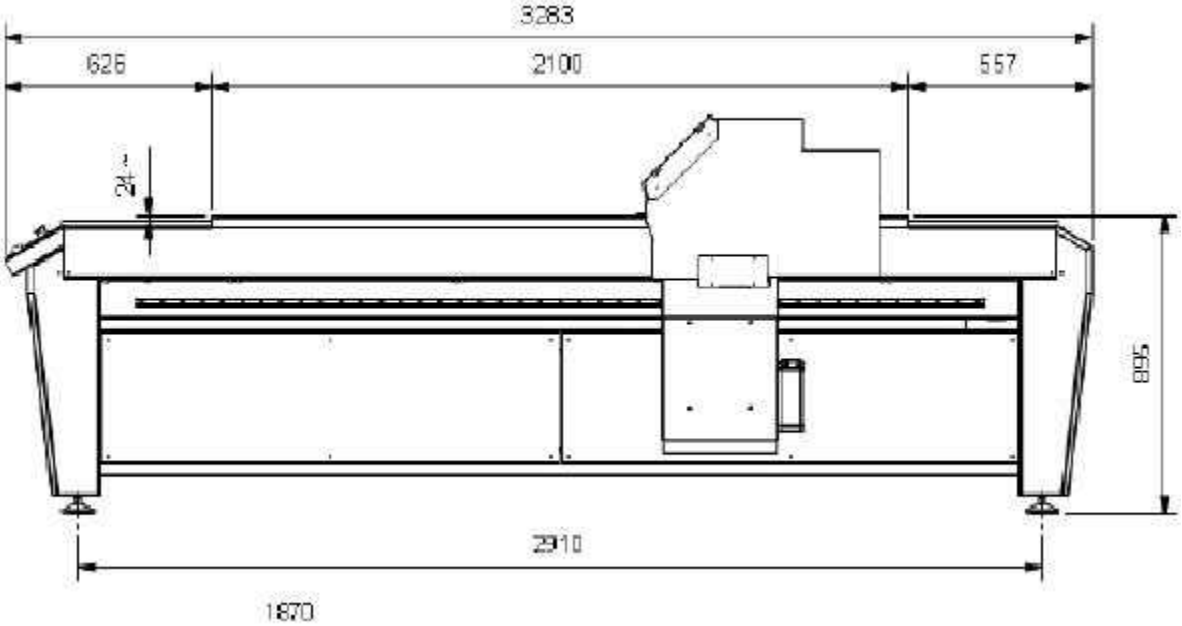

Размеры и зона с установленным печатным модулем

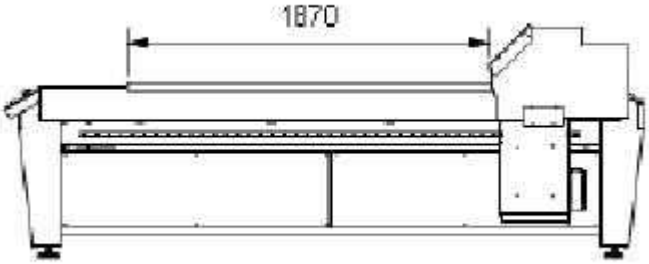

Зона печати, с максимально сдвинутым модулем печати.
Общая зона печати 210 см.

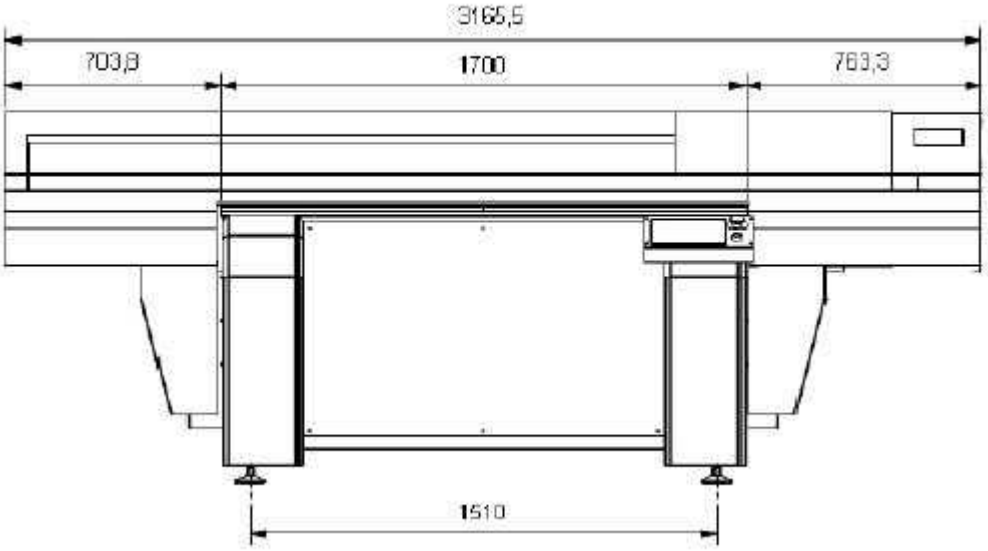

Размеры и зона перемещения машины (вид спереди)
Плоттер устанавливается на месте и имеет две части стол (база) и портал (модуль принтера).
Для безопасной перевозки, портал снят с базы.

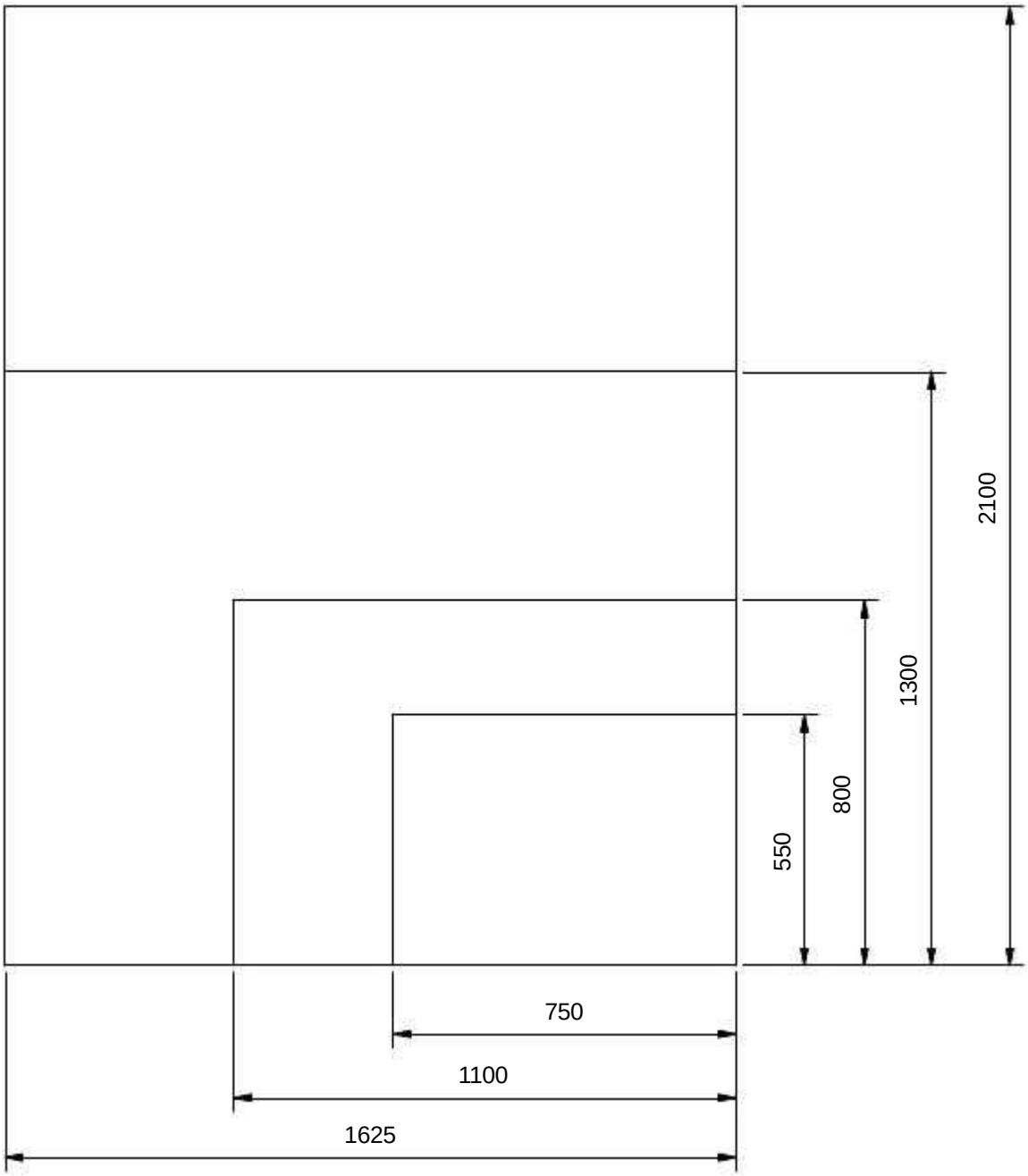
550
800
1300
2100
750
1100
1625